DESPIECE

DESBROZADORA

SRM-4605LA

S/N: S98426001001 - S98426999999



INDICE

02
Admisión

05
Carburador

10
Tanque combustible
escape

13
Retráctil

15
Embrague
Encendido

19
Motor

23
Protector contra
residuos
Herramientas
Accesorios de corte
Aditivos

26
Caja de engranes

29
Mando acelerador
Manubrio
Tubo transmisión

ECHO

ADMISIÓN

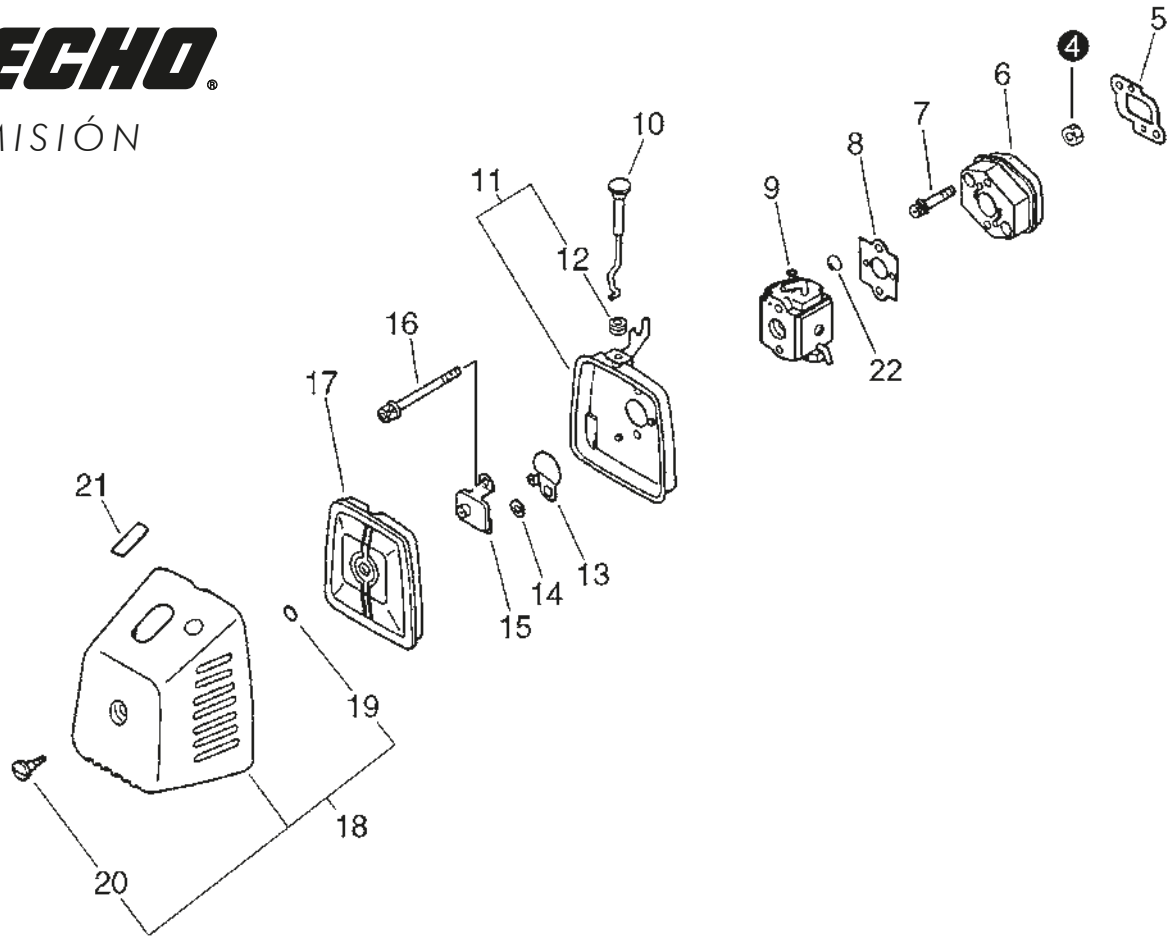

	Código operativo	Referencia	Descripción	Códigos funcionales	Cantidad p/equipo	Precio USD NETO
	90050000005	4	Tuerca Palanca Salida DM4610 B450 B530 BP35 C35 SRM-4605LA GT22	01500-05041 01500-05031	1	$0.85
	13001642231	5	Empaque Manifould Cilindro SRM-4605LA	13001642230	1	$1.57
	13001743130	6	Manifould SRM-4605LA		1	$5.13
	90016205025	7	Tornillo Manifould Carburador SHP CS350 PPT SRM3605 PB755	52142-00180 9112605015	1	$0.85
	13001606232	8	Empaque Manifould Carburador SRM-4605LA SRM4300F	13001606231 13001606230	1	$0.96
	12300047532	9	Carburador SRM-4605LA	12300047530 12300047531 12300047533	1	$79.48
	17851047530	10	Varilla Ahogador SRM-4605LA SRM3800		1	$7.57

ADMISIÓN

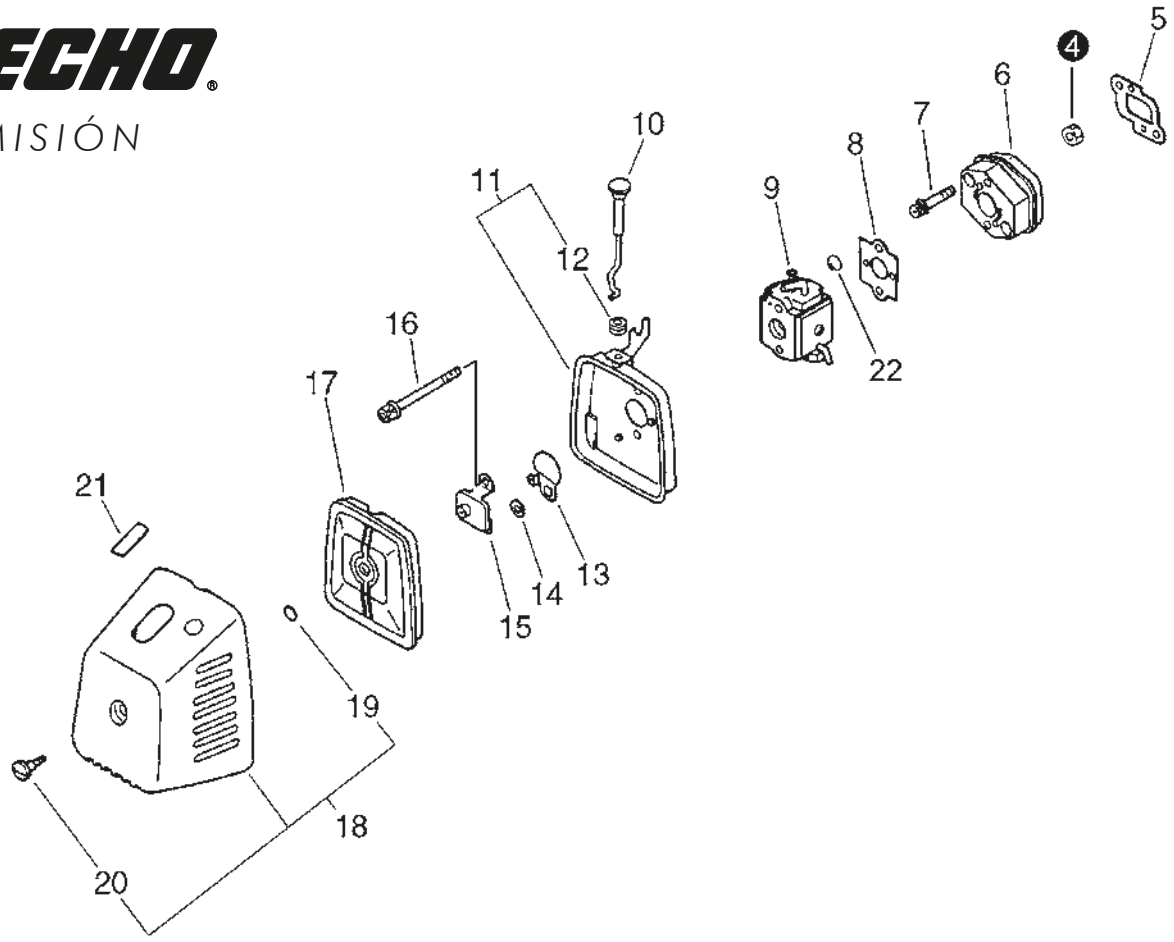

	Código operativo	Referencia	Descripción	Códigos funcionales	Cantidad p/equipo	Precio USD NETO
	13030143130	11	Base Filtro Aire SRM-4605LA		1	$8.90
	17881005230	12	Amortiguador Caja Filtro Aire SRM3605		1	$1.75
	17851543130	13	Placa Ahogador SRM-4605LA		1	$2.10
	17851600830	14	Guasa Caja Filtro Aire SRM-4605LA Serie0045 74 3600001	17851603930	1	$0.96
	12900643130	15	Placa Filtro Aire Carburador SRM-4605LA SRM4600		1	$5.88
	90024205057	16	Tornillo Placa Filtro Aire SRM-4605LA SRM235		1	$1.02
	13031043130	17	Filtro Aire Felpa SRM-4605LA		1	$3.19

ADMISIÓN

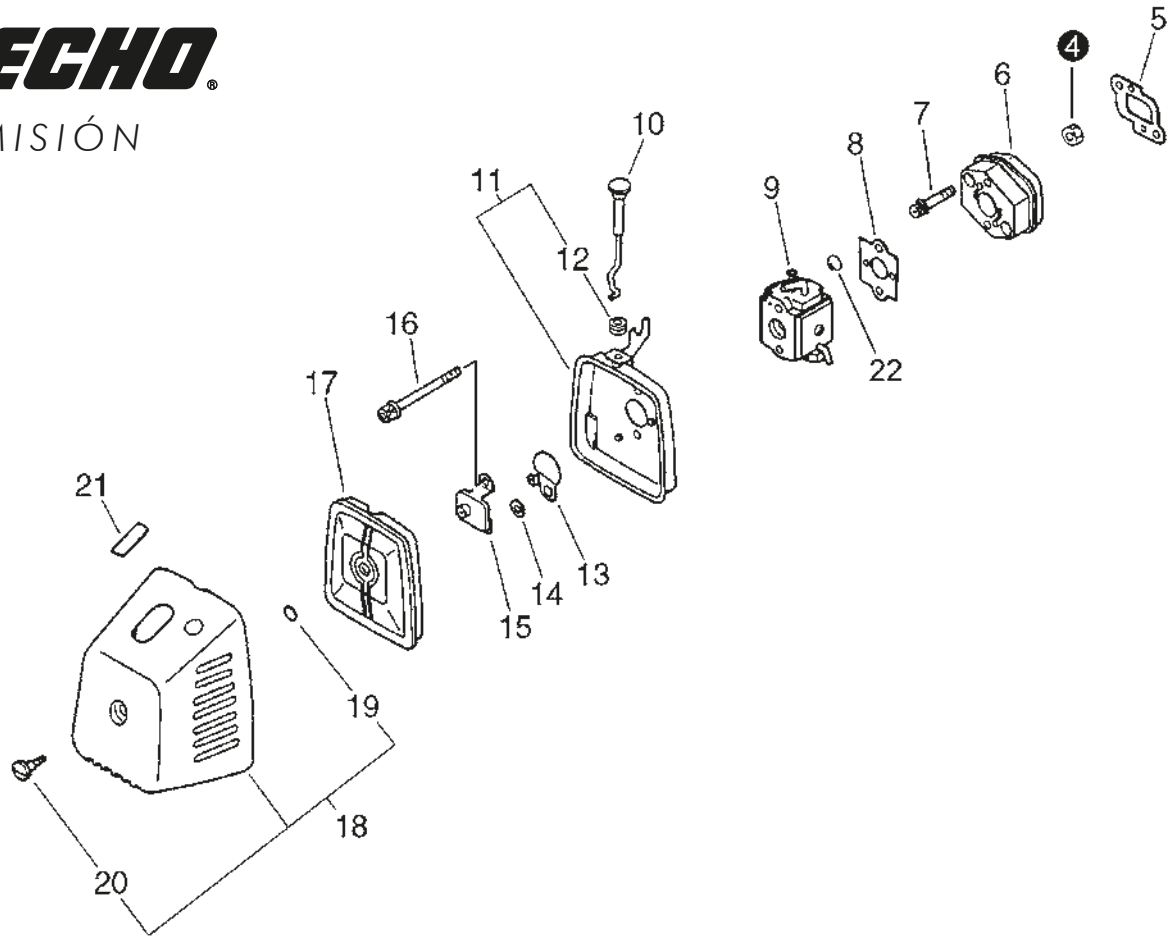

	Código operativo	Referencia	Descripción	Códigos funcionales	Cantidad p/equipo	Precio USD NETO
	13030243132	18	Tapa Filtro Aire SRM-4605LA	P100005190 13030243132	1	$11.23
	90072000004	19	Oring Tornillo Tapa Filtro Aire SRM-4605LA DM BCLS580	02301-00400	1	$1.44
	13041540630	20	Tornillo del Soporte del Filtro de Aire CS-400, BCLS530		1	$2.59
	89012147530	21	Etiqueta Ahogador Filtro Aire SRM-4605LA		1	$0.78
	V490000440	22	Clip Cable Acelerador SRM22GES GT22GES SRM3605 SRM-4605LA	10112156430	1	$1.97

ECHO

CARBURADOR

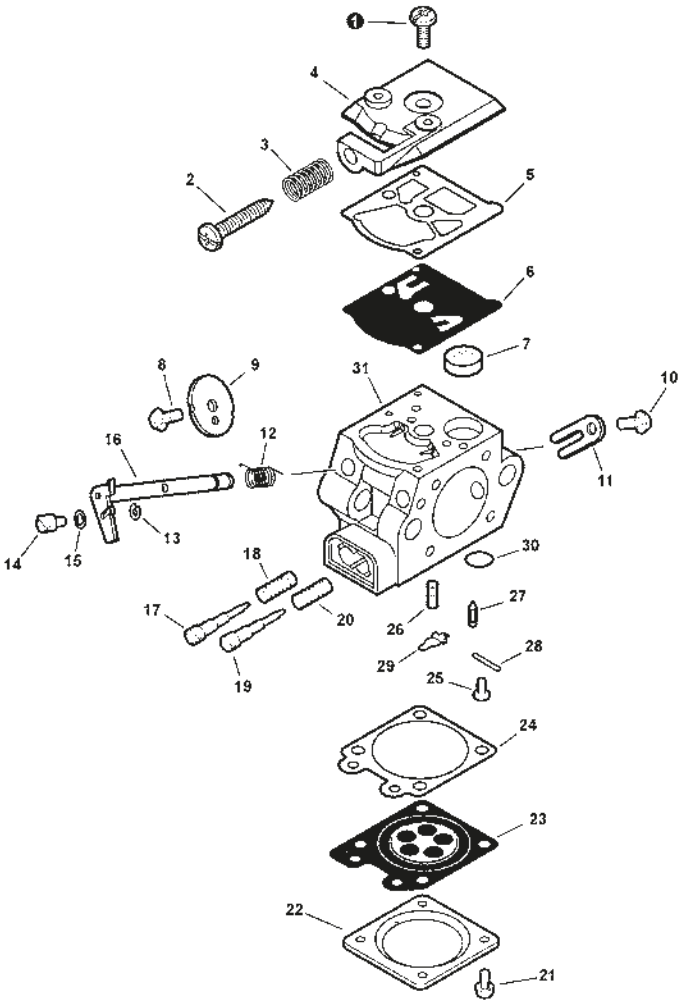

	Código operativo	Referencia	Descripción	Códigos funcionales	Cantidad p/equipo	Precio USD NETO
	12313404260	2	Esprea Resorte Bomba Carburador SRM3605	52130-01320	1	$2.48
	12313306320	3	Resorte Tonillo Ajuste Relenti SRM-4605LA	98-356	1	$1.70
	12312424430	4	Cubierta Bomba Combustible CS350	52130-01260	1	$7.47
	12312515030	5	Empaque Bomba Carburador SRM-4605LA	52130-01270	1	$2.30
	12311215030	6	Diafragma Bomba Carburador SRM-4605LA	52130-01160	1	$6.23
	12312610631	7	Malla Filtro Carburador SRM-4605LA	K331000030	1	$1.18
	12311438830	8	Tornillo Guia Acelerador Carburador EB600RT	52130-01190	1	$0.58

ECHO

CARBURADOR

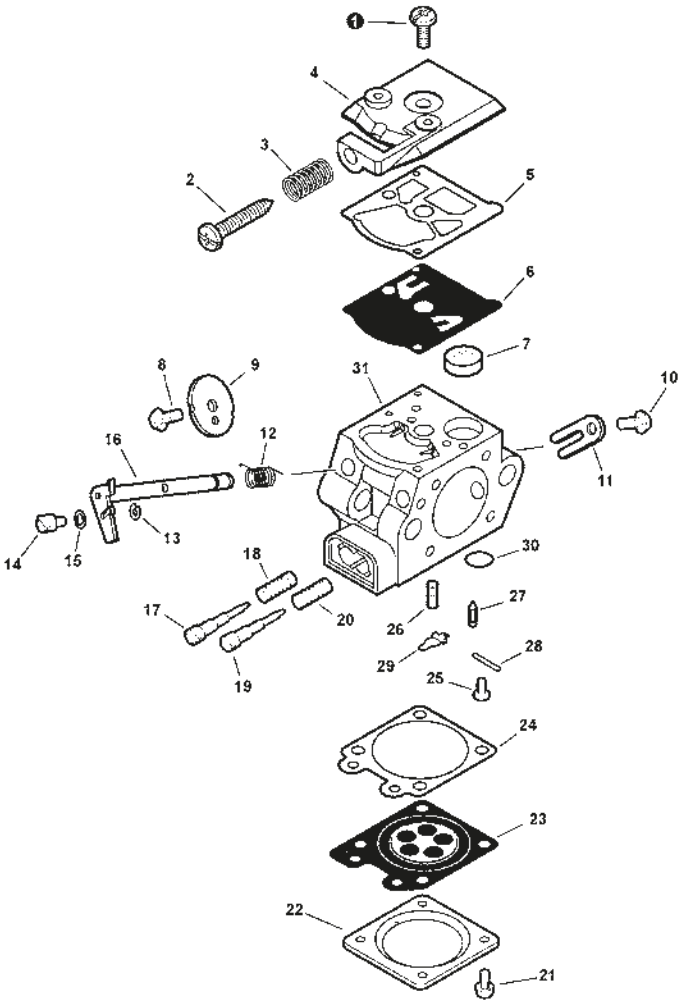

	Código operativo	Referencia	Descripción	Códigos funcionales	Cantidad p/equipo	Precio USD NETO
	12311610530	9	Papalote Acelerador Carburador SRM-4605LA EB600RT	22104-81340	1	$8.18
	12313002960	10	Tornillo Tapa Diafragma CS680S CS8002	52130-01300	1	$1.51
	12312703930	11	Seguro Valvula Combustible CS420	12312704320	1	$1.73
	12311347530	12	Resorte Varilla Aceleracion SRM-4605LA SRM3605		1	$3.02
	12317307930	13	Seguro Tornillo Ajuste Varilla, SRM3605 PPT2400 DM6110 GT22	20036-81195	1	$1.73
	12317226030	14	Tornillo Ajuste Varilla Acelerador SRM3605 PPT2400	70029-81450	1	$2.48
	12314926030	15	Arandela Valvula Carburador SRM3605 PPT2400	52142-00140	1	$1.45

ECHO

CARBURADOR

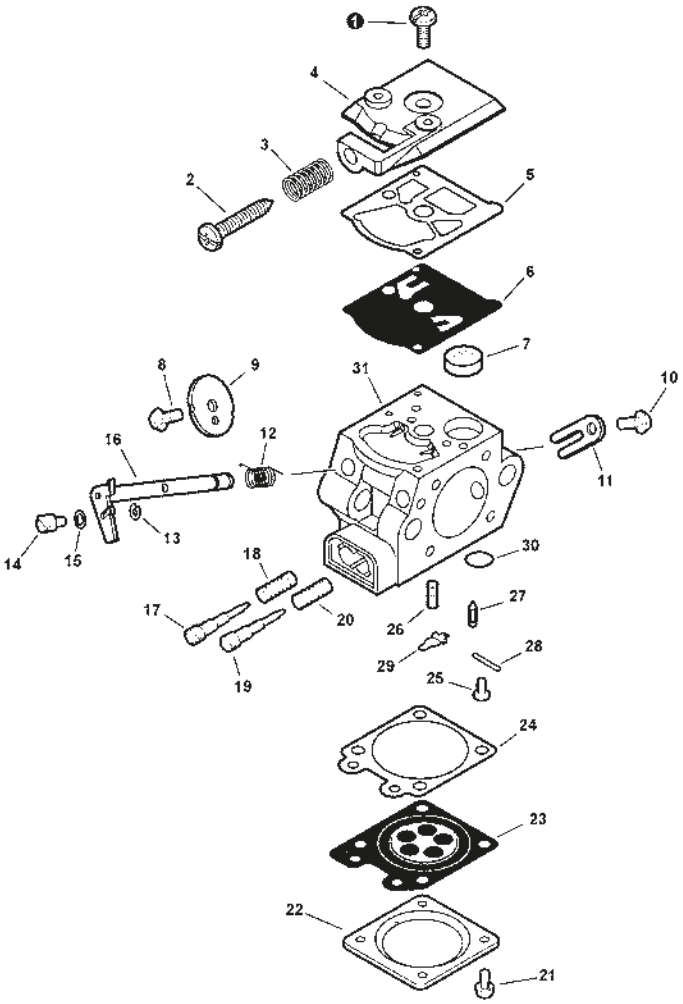

	Código operativo	Referencia	Descripción	Códigos funcionales	Cantidad p/equipo	Precio USD NETO
	12311705020	16	Varilla Acelerador Carburador SRM-4605LA		1	$4.43
	12311840430	17	Aguja Alta Carburador SRM-4605LA		1	$6.36
	12312122130	18	Resorte Esprea Baja Carburador SRM-4605LA 3605 CS350 420 3500	52130-01230	1	$2.44
	12312047530	19	Aguja Baja Carburador SRM-4605LA		1	$9.41
	12311922130	20	Resorte Esprea Alta Carburador SRM-4605LA	22156-81320	1	$1.73
	12313002960	21	Tornillo Tapa Diafragma SRM-4605LA CS680S CS8002	52130-01300 52130-01300	4	$1.51
	12314203930	22	Cubierta Diafragma CS420 CS3500 PP2400 SRM3605 CS353	22100-81280	1	$5.67

CARBURADOR

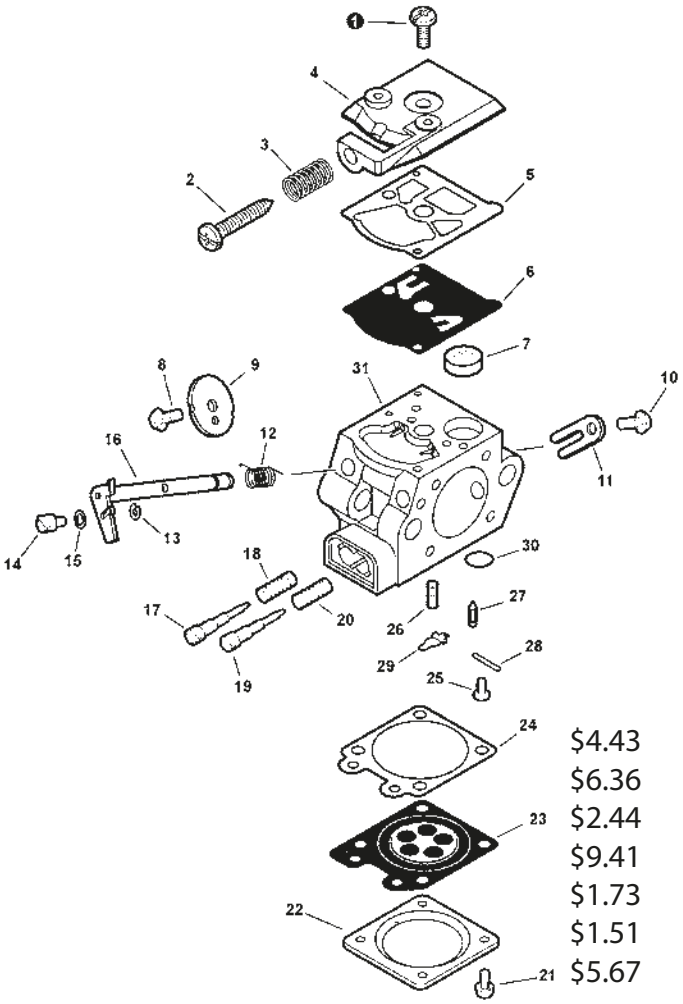

$4.43
$6.36
$2.44
$9.41
$1.73
$1.51
$5.67

	Código operativo	Referencia	Descripción	Códigos funcionales	Cantidad p/equipo	Precio USD NETO
	12314103930	23	Diafragma Inferior Carburador MS368 22F CS3500	22100-81260	1	$14.00
	12314003930	24	Empaque Diafragma Inferior SRM3605 SRM-4605LA CS-353	52142-01140	1	$1.74
	12313903930	25	Tornillo Horquilla Carburador SRM-4605LA	52130-01350	1	$1.51
	12312247530	26	Resorte Horquilla Carburador SRM-4605LA		1	$2.35
	12313704260	27	Valvula Carburador SRM-4605LA SRM3605	22100-81310	1	$5.08
	12313803930	28	Perno Horquilla Carburador SRM-4605LA	22100-81250	1	$0.53
	112312338330	29	Horquilla Carburador SRM3605 SRM-4605LA PPT2400 DM6120	12312303930	1	$3.21

CARBURADOR

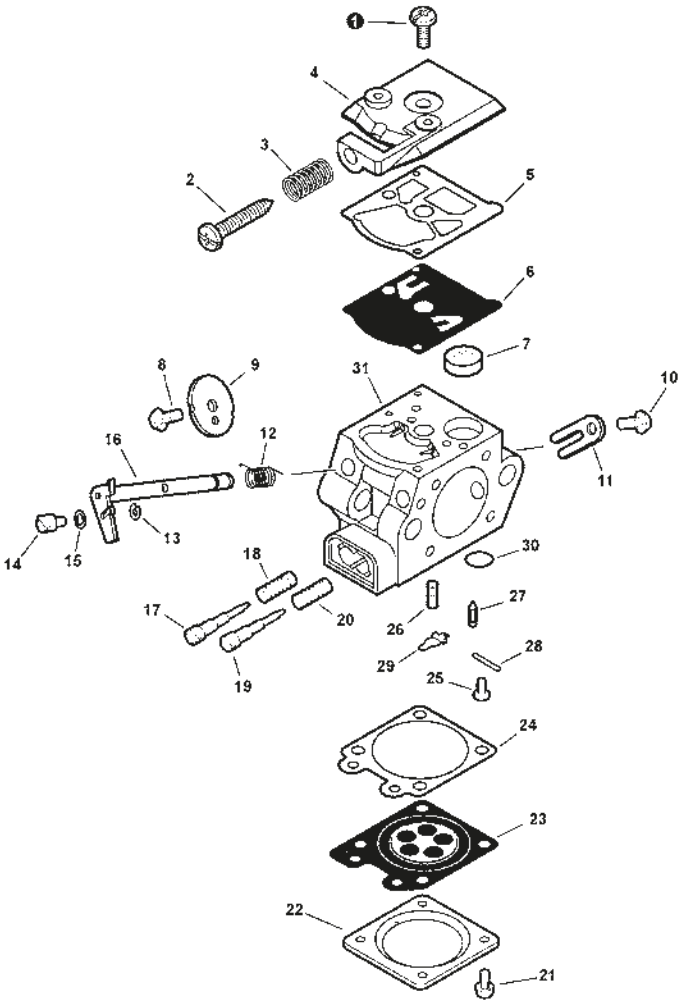

	Código operativo	Referencia	Descripción	Códigos funcionales	Cantidad p/equipo	Precio USD NETO
	12300047532	1-31	Carburador SRM-4605LA	12300047533 12300047531 12300047530	1	$79.48
	12311003930	1	Tornillo Tapa Carburador Bomba EB600RT	22100-81130	1	$1.29
	12314610631	30	Tapon Interno Carburador EB600RT	52130-01390	1	$4.64
	P003000250	5-6-23-24-27 28-29-30	Repuesto de Carburador Completo Walbro SRM4605LA,CS420,CS450	K20-WAT K11-WAT	1	17.05

TANQUE COMBUSTIBLE, ESCAPE

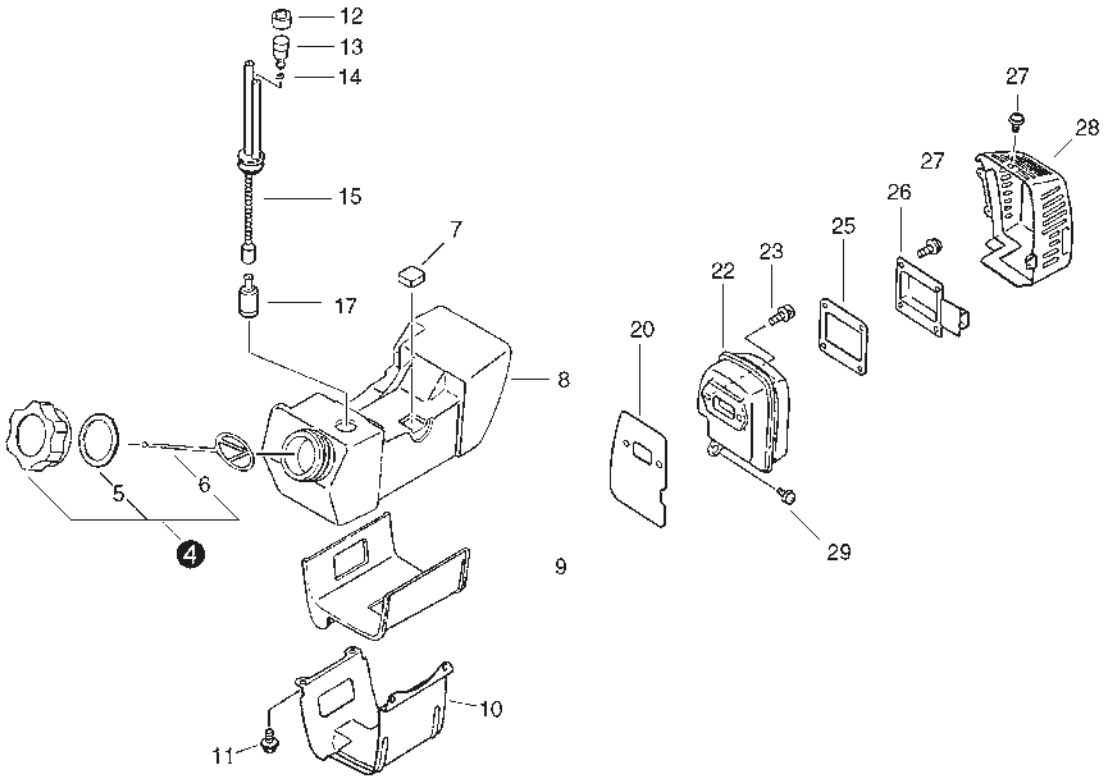

	Código operativo	Referencia	Descripción	Códigos funcionales	Cantidad p/equipo	Precio USD NETO
	13100455530	4	Tapon Tanque Combustible SRM270, 3605, 4300F, 4605, PHP800,	P100006640 P021001240	1	$7.01
	13101655830	5	Empaque Tapa Tanque Combustible SRM270, SRM4300F, SRM-4605LA, P	V107000190	1	$0.84
	13105156030	6	Clip Tapa Tanque Combustible SRM270, 3605, 4300F, 4605, PHP8		1	$1.83
	13192311120	7	Amortiguador Superior Tanque Combusti ble SRM-4605LA		1	$1.64
	13101046931	8	Tanque Combustible SRM-4605LA	13101046930 13101047530 13101043130	1	$11.37
	13192443130	9	Amortiguador Inferior Tanque Combustible SRM-4605LA		1	$4.04

TANQUE COMBUSTIBLE, ESCAPE

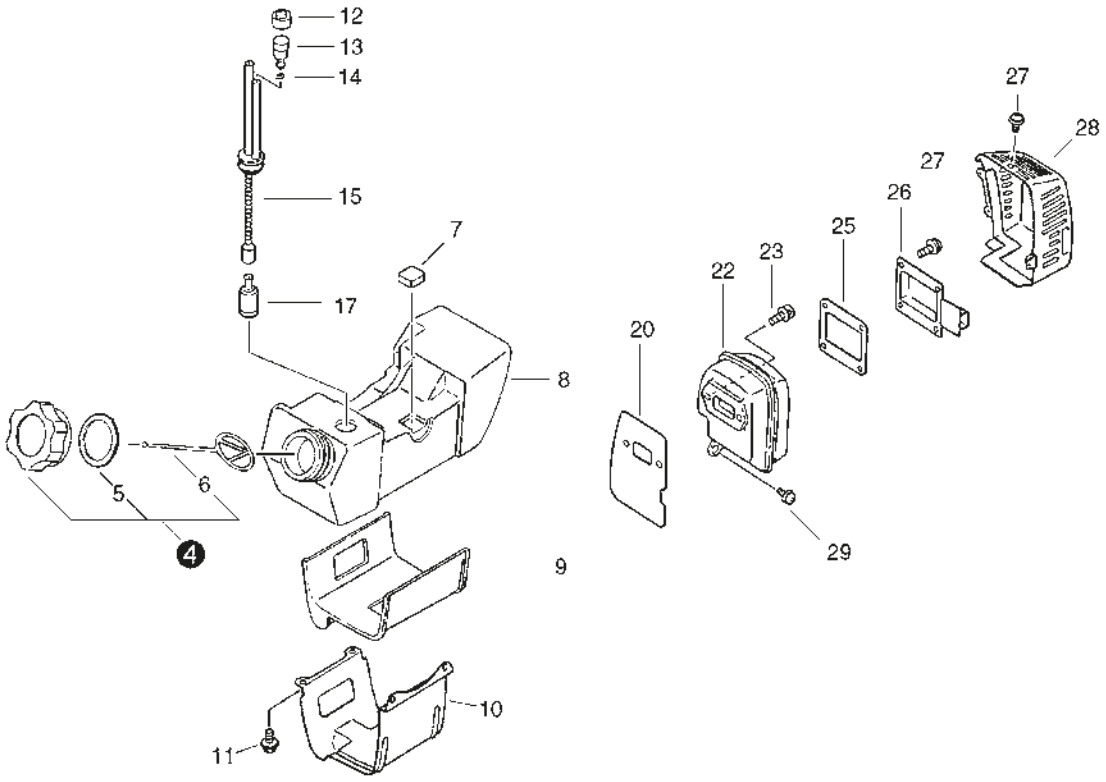

	Código operativo	Referencia	Descripción	Códigos funcionales	Cantidad p/equipo	Precio USD NETO
	13191043130	10	Protector Tanque Combustible SRM-4605LA	13192543130	1	$9.08
	90023805014	11	Tornillo Protector Cilindro SRM-4605LA CS680S CS8002 CS420		1	$1.02
	13132840630	12	Tapon Valvula Gas SRM-4605LA PB2155 CS8002 CS680S CS510 PB755H		1	$5.22
	13130056431	13	Valvula de Combustible CS680S, CS510,SRM3605	13130056430 13130040630 13130049930	1	$6.83
	V490001230	14	Sujetador Filtro de Combustible DM, CS8002, CS350, PB755, BC	13201326630 52130-01500	1	$1.02
	13201043130	15	Manguera Combustible Completa SRM-4605LA	P021045540 P021045541	1	$7.47
	A369000460	17	Filtro de Combustible CS600 B530 B450 C350 C270 T270 SRM-4605LA	A369000460 13120519831 V490000750° 22128-85440	1	$3.98

TANQUE COMBUSTIBLE, ESCAPE

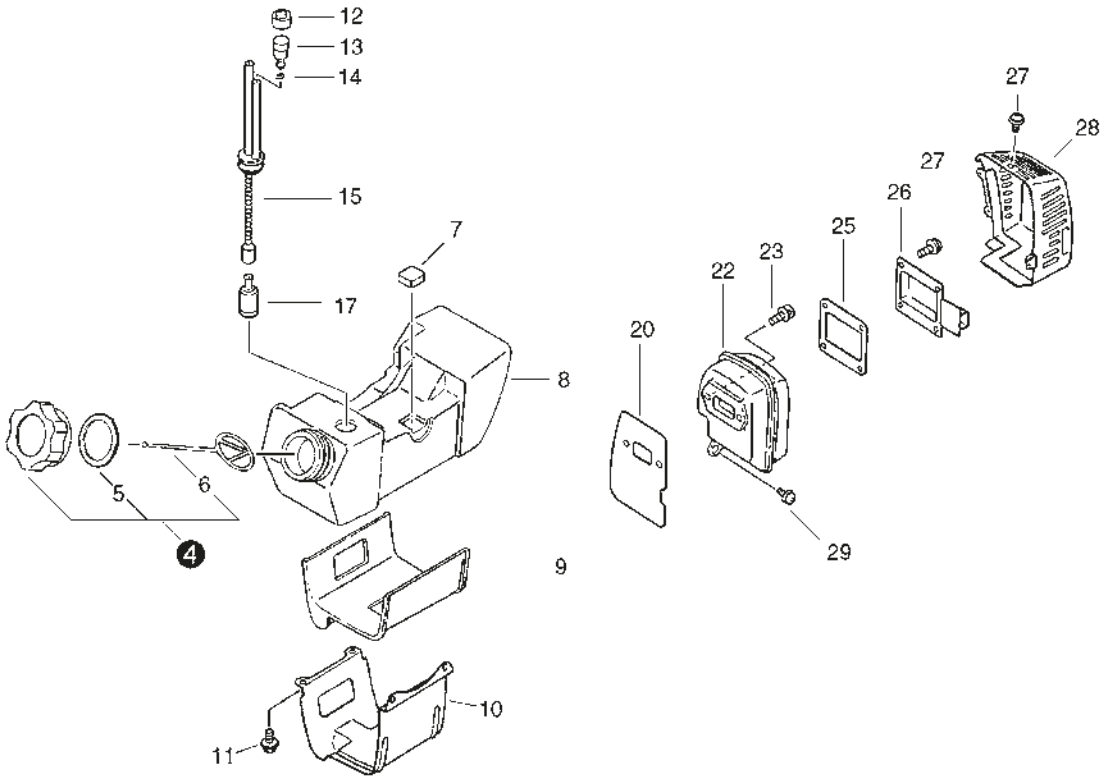

	Código operativo	Referencia	Descripción	Códigos funcionales	Cantidad p/equipo	Precio USD NETO
	14551042231	20	Empaque Escape SRM-4605LA	14551042230 14551042230	1	$5.94
	14561047530	22	Escape SRM-4605LA		1	$20.75
	90016205020	23	Tornillo Cilindro 5X20 SRM-4605LA 3605 4300F CS680S 8002 DM4610	P022037090	1	$1.45
	14586643131	25	Empaque Tapa Escape SRM-4605LA	14586643130	1	$2.37
	14586747530	26	Placa Guia Escape SRM-4605LA		1	$5.29
	90023804010	27	Tornillo Tapa Cubierta Biela SRM-4605LA CS8002 DM6120		1	$1.02
	A320000890	28	Protector Escape SRM4605-LA	14587143130	1	$22.04
	90023805014	29	Tornillo Protector Cilindro SRM-4605LA CS680S CS8002 CS420		1	$1.02

ECHO

RETRÁCTIL

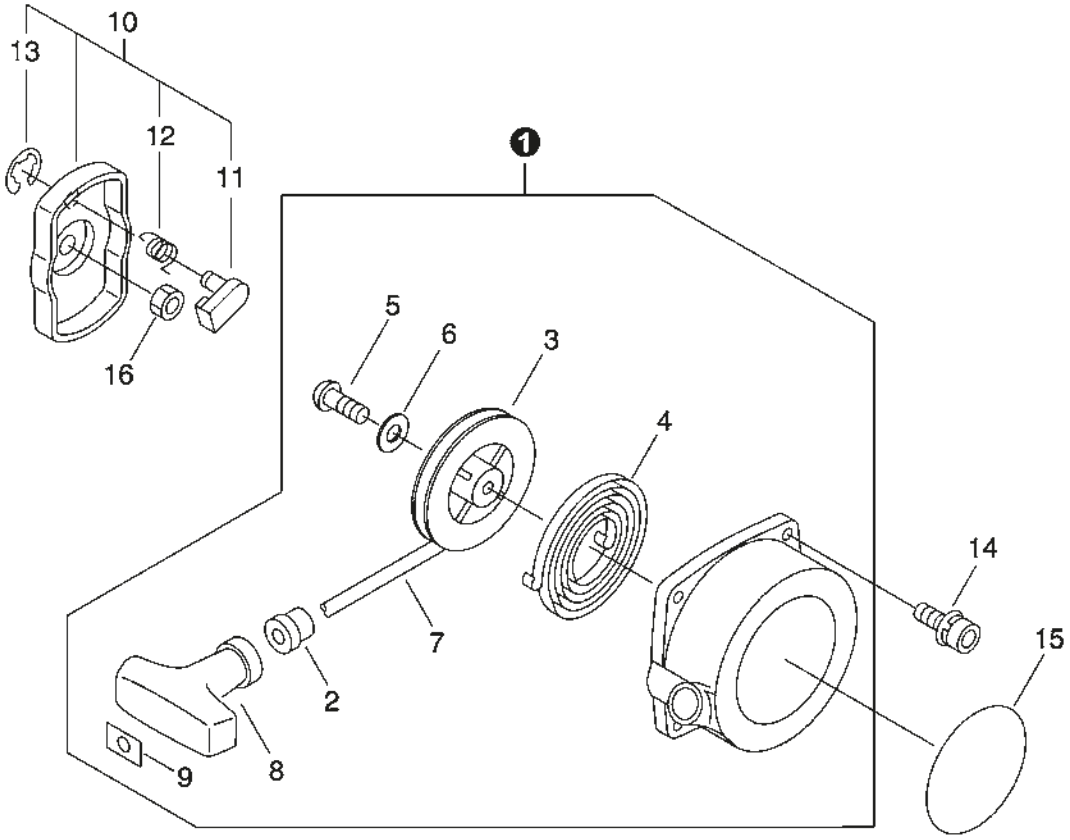

	Código operativo	Referencia	Descripción	Códigos funcionales	Cantidad p/equipo	Precio USD NETO
	A051000170	1	Retractil Completo SRM-4605LA, B460	17720043130	1	$59.04
	17722742030	2	Guia Piola Retractil SRM-4605LA, SHP800, PB2155, HC150, DM6120,	A510000150 38010-75400	1	$2.68
	17721543130	3	Polea de Arranque SRM-4605LA, SRM3605, C350, B450, C35, B460	17721541030	1	$6.84
	17722040630	4	Cuerda Metalica SHP800 SRM3605 SRM-4605LA B460 B450 EB500	A504000060 20024-75130	1	$7.49
	17723640630	5	Tornillo Polea de Arranque DM4610, SRM-4605LA, DM6110, DM6120	V253000560 20035-75170	1	$3.61
	17721441030	6	Rondana Polea Arranque B450 C35 SRM3605 SRM-4605LA	V303000190 70131-75140	1	$1.45
	17722601110	7	Cuerda Piola Retractil SRM-4605LA	A509000390 22182-75410	1	$4.13
	17722811120	8	Manija de Arranque DM6110, DM6120, SRM-4605LA, B530		1	$5.64

ECHO

RETRÁCTIL

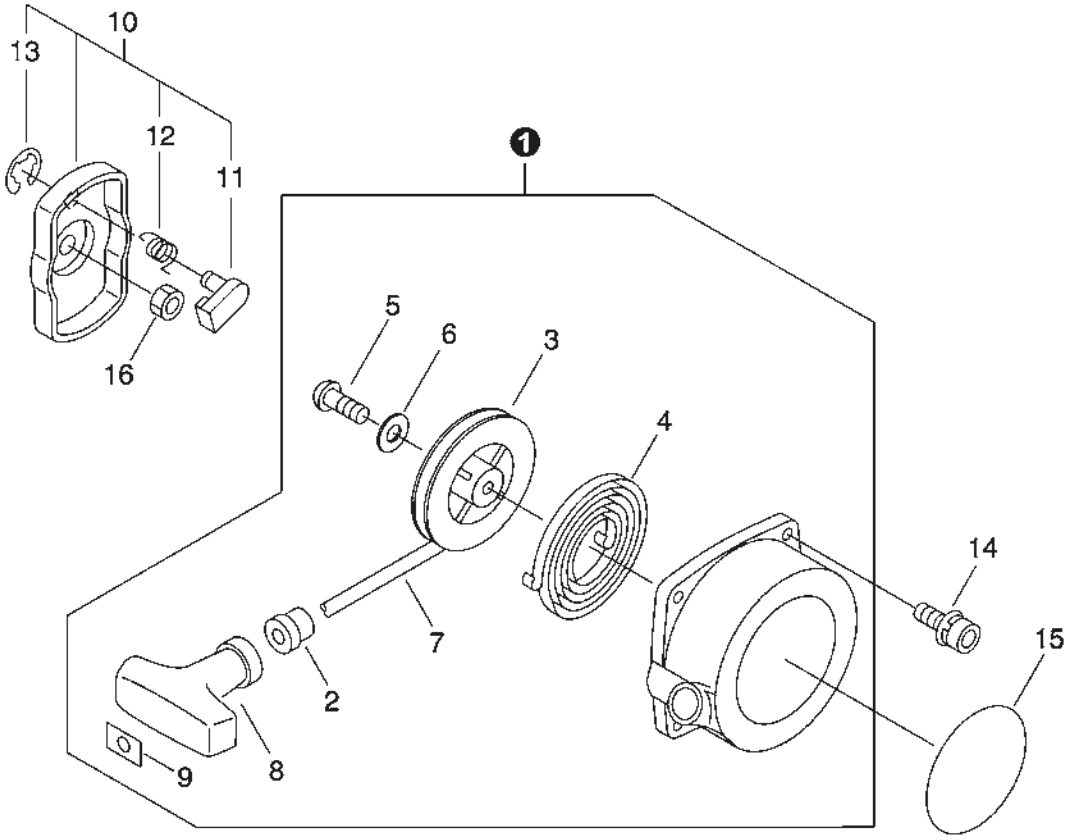

	Código operativo	Referencia	Descripción	Códigos funcionales	Cantidad p/equipo	Precio USD NETO
	17724611120	9	Placa Seguro Piola Retractil B45, B450, B530, BP35, C35, HT2	P022037670 177246-11120 52130-00710	1	$1.97
	A052000370	10	Base Trinquete Completa B450, C350, SRM3605, SRM-4605LA, B460	17720241030	1	$12.42
	A514000120	11	Trinquete Polea de Arranque B530, EB240, EB500, DM6120, DM6	17721840630 A514000120 20024-75220	1	$3.21
	17723440630	12	Resorte Trinqute Polea de Arranque DM, SHP, SRM-4605LA, C350, B	17723440630 20024-75230	1	$2.01
	P022002100	13	Seguro Disco Polea SHP800 B450 B530 22GES ES726 SRM-4605LA	P022002100 20024-75240	1	$1.02
	9111804020	14	Tornillo 4X20 Retractil SRM-4605LA, B460		1	$1.57
	X502000780	15	Etiqueta Echo Retaractil SRM-4605LA	X502000450	1	$2.03
	90050200008	16	Tuerca Base Trinquete SRM-4605LA, SRM4300F, SRM3605, SHP800, B4	01501-08061	1	$1.02

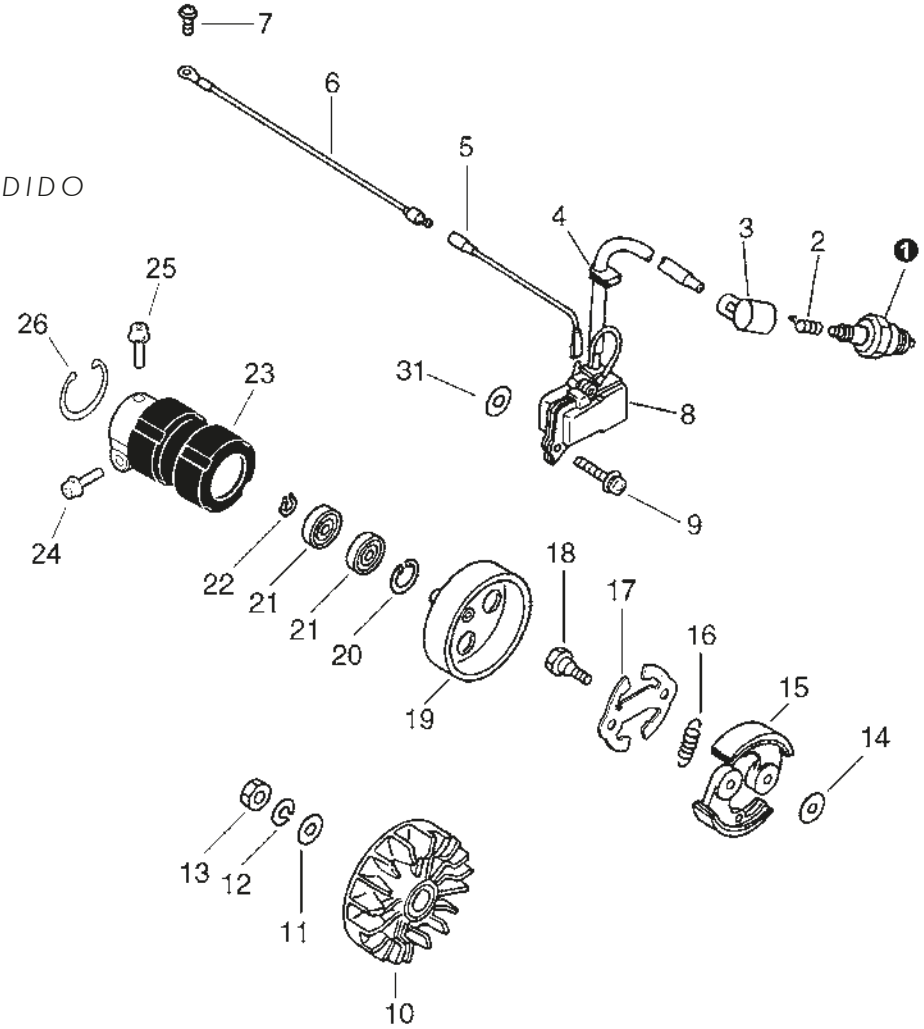

	Código operativo	Referencia	Descripción	Códigos funcionales	Cantidad p/equipo	Precio USD NETO
	BPMR7A	1	Bujia NGK BPMR7A DM6110 DM6120 MB580 SRM3605 CS3500 PB2155	15901010230 15901713930	1	$4.92
	15901103432	2	Resorte Terminal Capuchon Bujia SHP800 SRM-4605LA SRM22GES	15901103431 15901100510	1	$2.55
	15901201620	3	Capuchon Bujia CS303 CS8002 SRM 22GES SRM-4605LA		1	$1.33
	15611240630	4	Aislador Cable Bobina SRM-4605LA SRM270 SRM22GES PHP800	15611228230	1	$1.45
	90070200045	26	Anillo Seguro Caja Tambor Clutch SRM-4605LA		1	$1.20
	90060000006	31	Guasa Maneral EB500 MS357 PB755H PB265 DM6120 DM6120	01610-06080 90060000006	2	$1.02

ECHO

EMBRAGUE, ENCENDIDO

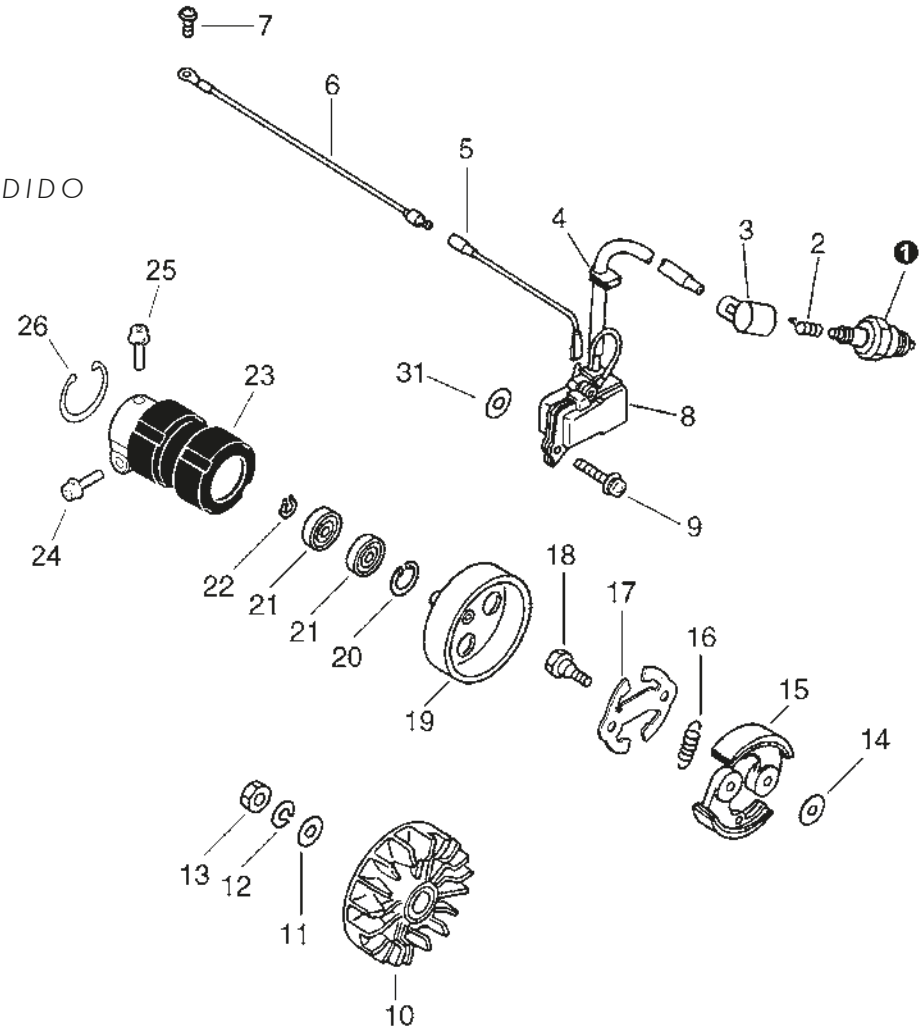

	Código operativo	Referencia	Descripción	Códigos funcionales	Cantidad p/equipo	Precio USD NETO
	16202142230	5	Cable Bobina 1 SRM-4605LA		1	$4.23
	15663543130	6	Cable Bobina 2 SRM-4605LA		1	$2.59
	90023805010	7	Tornillo Cubierta Cilindro 5*10 SRM4605 SRM3605		1	$1.02
	15660112920	8	Bobina de Inyeccion SRM-4605LA	Bobina 15660112921	1	$65.91
	90023805020	9	Tornillo Bobina SRM-4605LA PPT2400	90028105020	1	$1.14
	15680142230	10	Volante SRM-4605LA		1	$68.57
	90060000010	11	Guasa Magneto SRM-4605LA	01610-10160	1	$0.79

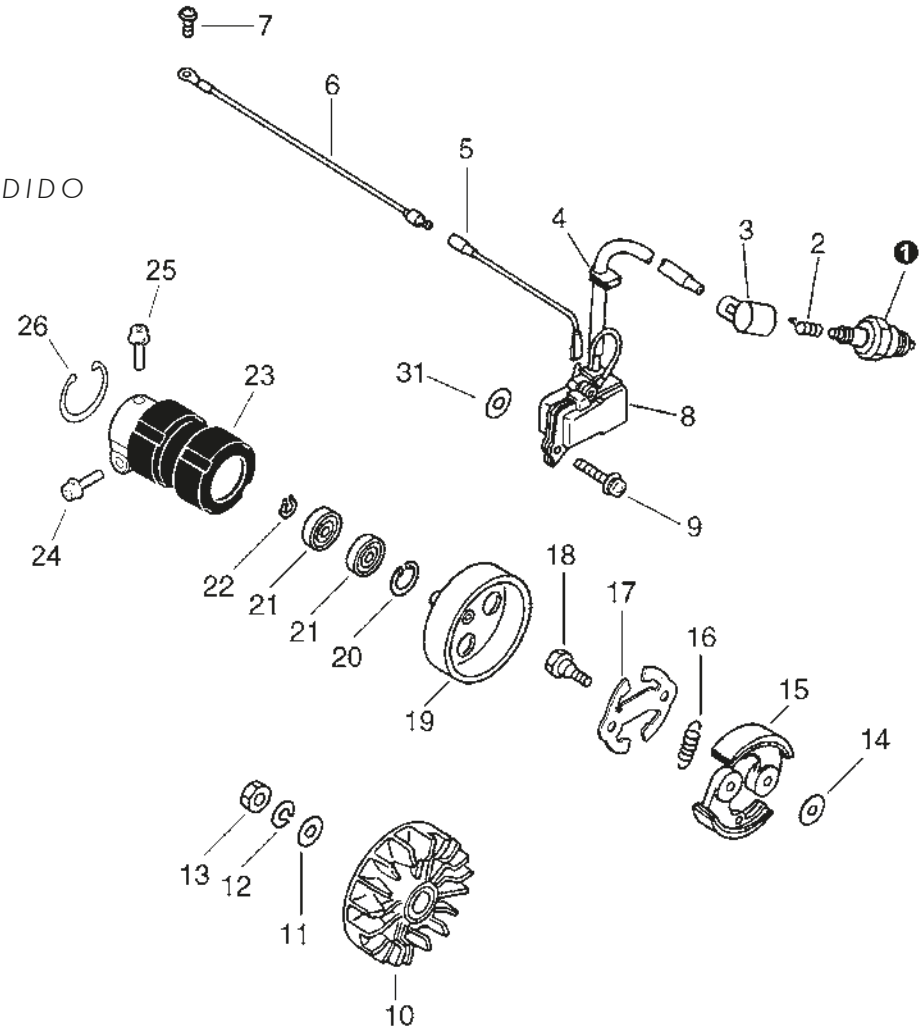

	Código operativo	Referencia	Descripción	Códigos funcionales	Cantidad p/equipo	Precio USD NETO
	90060500010	12	Guasa Tuerca Abanico B450 B530 BP35 C350 DM DM6120	01600-10251 01600-10251	1	$1.37
	90050300010	13	Tuerca Magneto B450 B530 BP35 C350 SRM-4605LA	01511-10061	1	$1.57
	17504903920	14	Guasa Clutch Resorte SRM-4605LA SRM4300F		2	$1.80
	A553000040	15	Zapata Clutch Metalica SRM-4605U		2	$11.80
	A566000250	16	Resorte Clutch SRM-4605U	A566000260	1	$3.49
	V453000100	17	Placa Resorte Clutch SRM-4605U		1	$9.86
	A557000000	18	Perno Clutch SRM-4605U		2	$6.83

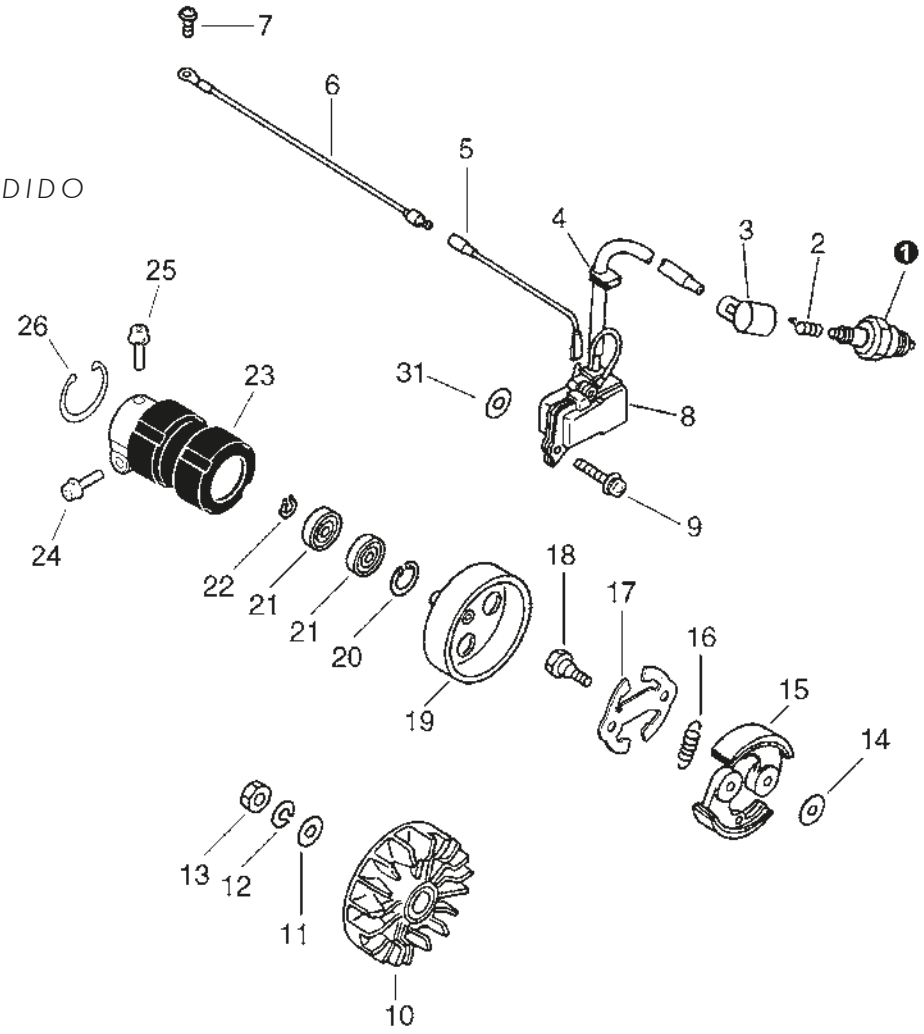

	Código operativo	Referencia	Descripción	Códigos funcionales	Cantidad p/equipo	Precio USD NETO
	A556000181	19	Tambor del Clutch SRM-4605LAU, SRM400U	A556000180 A556000161	1	$47.99
	90070200028	20	Seguro Tambor Clutch SRM3605 4300F 4605 SHP800 SRM225	9242428000 02432-28120	1	$1.25
	90080706001	21	Balero Tambor Clutch SRM-4605LA	9407806001	1	$8.45
	90070100012	22	Seguro Balero Tambor SRM3605 4300F 4605 PPT C350 B450 BCLS		1	$1.02
	V420000980	23	Amortiguador Tambor Clutch SRM-4605LAU	V420000420	1	$19.82
	9111805028	24	Tornillo Amortiguador Caja Clutch SRM-22GES		1	$1.59
	9111805012	25	Tornillo Union Caja Clutch Tubo SRM4300 SRM4305 SRM3605		1	$1.57

ECHO

MOTOR

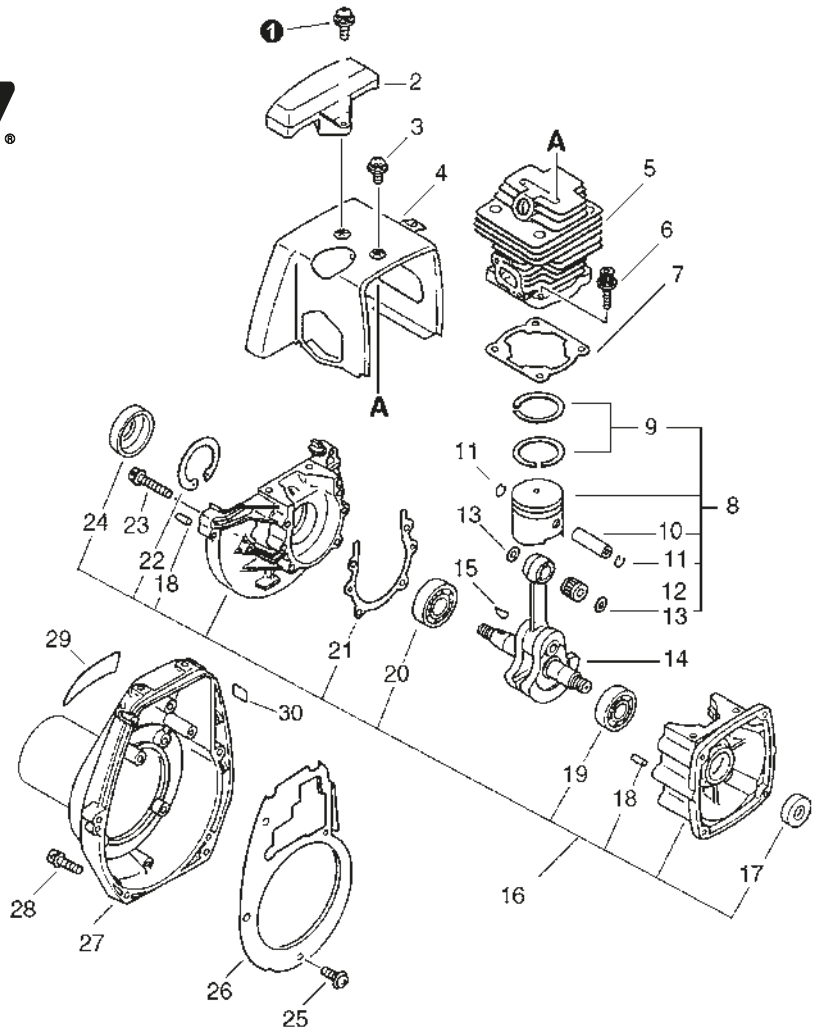

	Código operativo	Referencia	Descripción	Códigos funcionales	Cantidad p/equipo	Precio USD NETO
	90023805014	1	Tornillo Protector Cilindro SRM-4605LA CS680S CS8002 CS420		3	$1.02
	15990543130	2	Protector Cubierta Cilindro SRM-4605LA		1	$11.14
	90023805010	3	Tornillo Cubierta Cilindro 5*10 SRM-4605LA SRM3605		1	$1.02
	10151442230	4	Cubierta Cilindro SRM-4605LA		1	$8.36
	10101147530	5	Cilindro Motor SRM-4605LA	10101143230	1	$80.89
	90016205020	6	Tornillo Cilindro 5X20 SRM-4605LA 3605 4300F CS680S 8002 DM4610	90016705020	4	$1.45
	10101042231	7	Empaque Cilindro SRM-4605LA	10101042230	1	$2.17

ECHO®

MOTOR

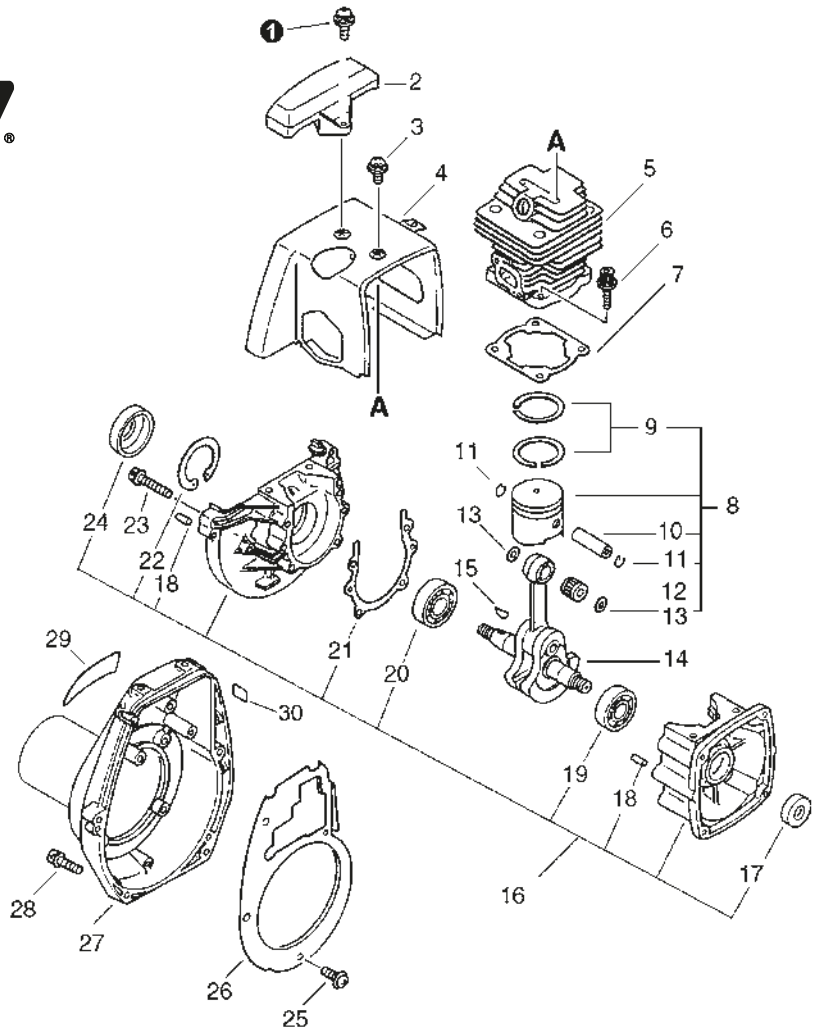

	Código operativo	Referencia	Descripción	Códigos funcionales	Cantidad p/equipo	Precio USD NETO
	P021015771	8	Kit Piston Completo SRM-4605LA, B460	P021015770 10000043231 10000043230° 10001043230	1	$34.67
	10001143230	9	Anillos Piston Motor (PKT 2), SRM-4605LA, B460		1	$9.40
	10001300410	10	Perno Piston DM4610 SRM-4605LA	10001300310	1	$5.46
	V580000010	11	Seguro Perno Piston EB600RT, DM4610, RM4300, DM6120		2	$2.23
	10001212331	12	Balero Biela SRM-4605LA DM CS420 Serie 20010763-20999999 DM6120	10001227930 10001212330	1	$8.39
	P021038920	5-6-7-8	Kit de Reparacion Motor Completo SRM4605, B460	P021038921	1	$123.17
	V307000050	13	Rondana Biela EB600RT, SRM-4605LA	10001417330 10001417330	2	$7.30
	10010043130	14	Biela Motor SRM-4605LA SRM4600 SRM3800	A011001330	1	$172.98

ECHO

MOTOR

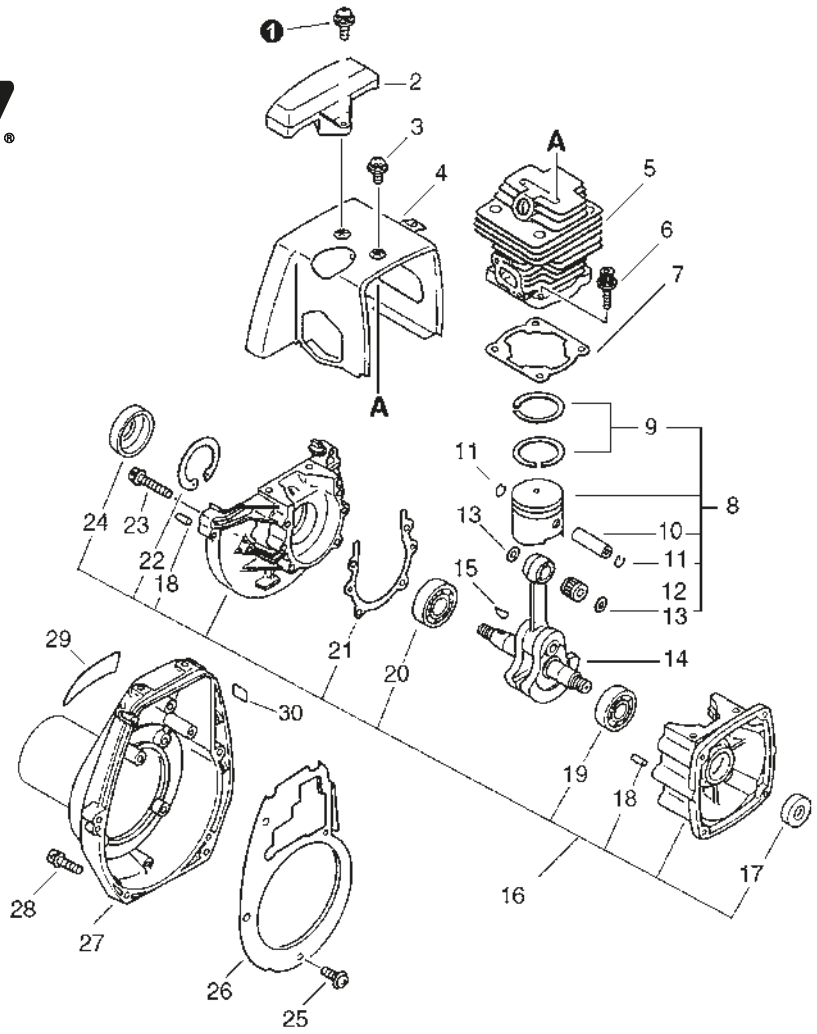

	Código operativo	Referencia	Descripción	Códigos funcionales	Cantidad p/equipo	Precio USD NETO
	10014212330	15	Cuña Biela SRM-4605LA SRM3605 SHP800 PHP800 CS350 CS3500	52142-00240	1	$1.52
	10020442230	16	Caja Biela SRM-4605LA		1	$384.68
	10021227930	17	Reten Aceite Caja Biela SRM-4605LA		1	$1.74
	90033050100	18	Perno Centrador Tapa Carter SRM-4605LA		4	$0.55
	9403536201	19	Balero Biela SRM3605 4300F 4605 22GES CS350 PPT2400		1	$7.51
	90081036202	20	Balero Cigüeñal Carter Lado Retractil EB600RT	02030-06202	1	$11.46
	10024242230	21	Empaque Caja Biela SRM-4605LA	10124242230	1	$1.51
	90070200035	22	Seguro Caja Biela SRM-4605LA HC150 BCLS-580	9242435000 02432-35150	1	$1.73

MOTOR

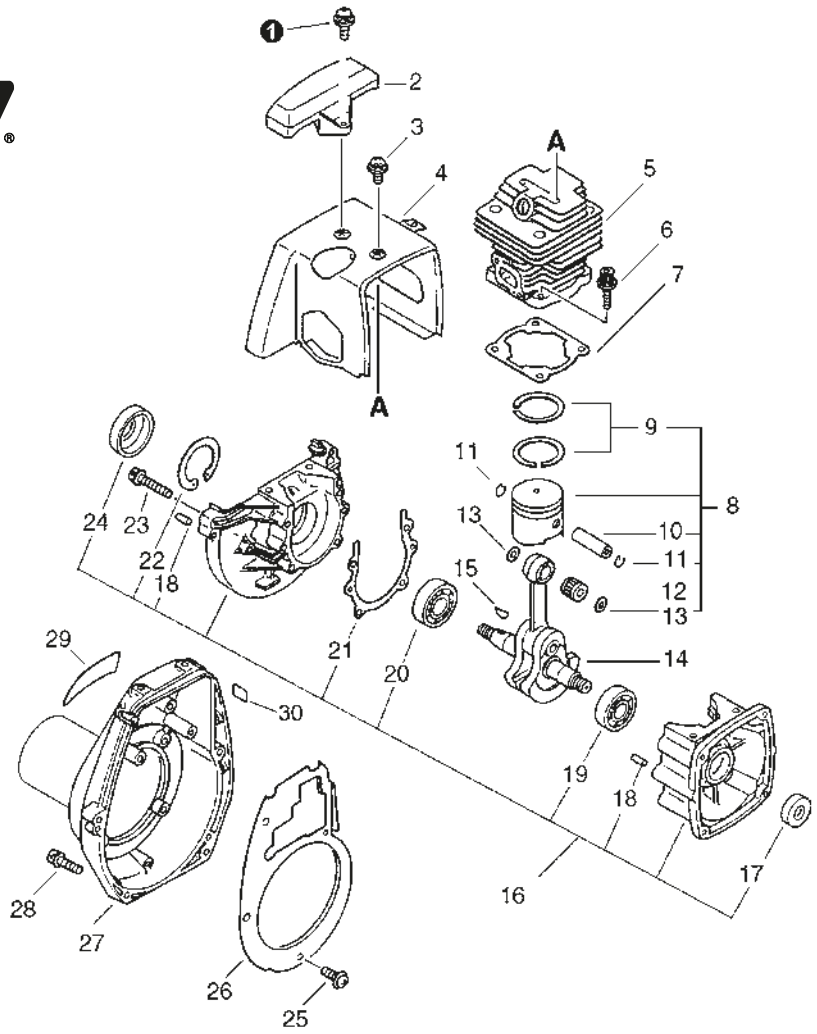

	Código operativo	Referencia	Descripción	Códigos funcionales	Cantidad p/equipo	Precio USD NETO
	90016205030	23	Tornillo Caja Biela SRM-4605LA SRM270 SRM36 0	90028105030	4	$1.15
	10021302830	24	Reten Aceite Caja Carter BCLS580	10021202830	1	$2.25
	90023804010	25	Tornillo Tapa Cubierta Biela SRM-4605LA CS8002 DM6120		4	$1.02
	10153442230	26	Tapa Cubierta Biela SRM-4605LA	10153442230 10153442231	1	$9.86
	A172002550	27	Cubierta Ventilador SRM-4605LAU		1	$51.57
	9111805025	28	Tornillo Union Abrazadera Manubrio SRM-4605LA		4	$1.15
	X547001110	29	Etiqueta Modelo Echo SRM-4605LA		1	$2.13
	X505002310	30	Etiqueta Precaucion ECHO	X505003160	1	$1.61

PROTECTOR CONTRA RESIDUOS, HERRAMIENTAS

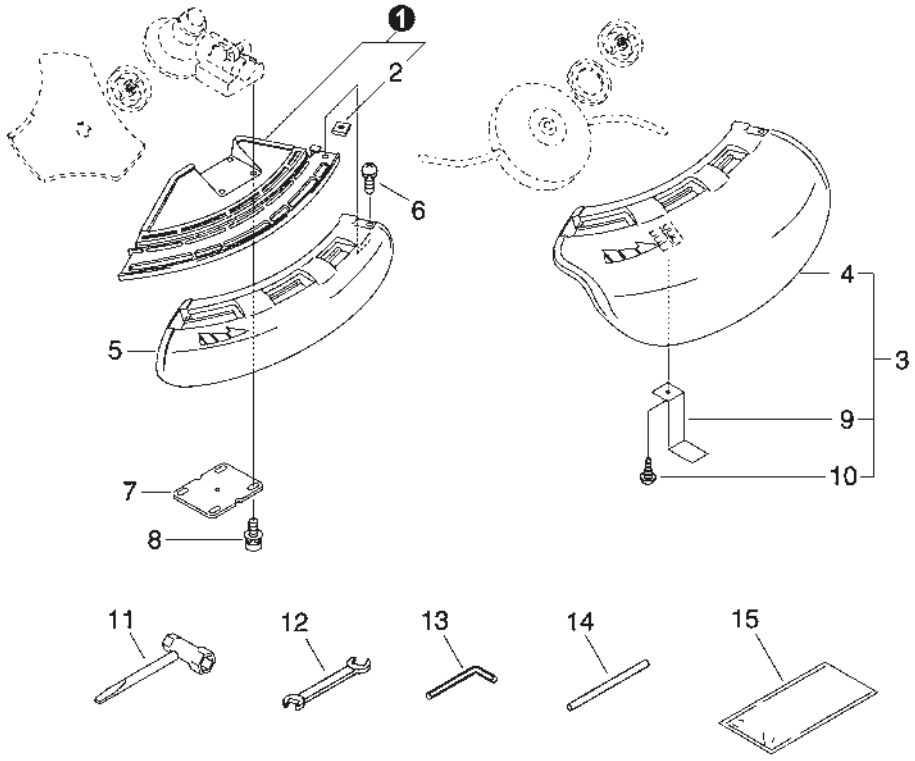

	Código operativo	Referencia	Descripción	Códigos funcionales	Cantidad p/equipo	Precio USD NETO
	C550000102	1	Protector Navaja SRM3605	C550000100	1	$15.15
	90056500005	2	Tuerca Base Protector de Residuos SRM3605, SRM270	90056550005 P022022010 V263000160° 72435-12950	1	$0.63
	P021045120	3	Protector Resuidos SRM-4605		1	$16.50
	C550000082	4	Protector Despojos para Cabezal Solo SRM3605 SRM-4605LA	C550000080	1	$25.04
	C554000001	9	Cortador de Hilo Protector Contra Resiudos SRM-4605LA	C554000000	1	$8.66
	90025205012	10	Tornillo Sujetador Cortador 3605		1	$0.72
	C550000092	5	Protector Despojos para Cuchilla con Cortador SRM3605U	C550000090	1	$19.57

PROTECTOR CONTRA RESIDUOS, HERRAMIENTAS

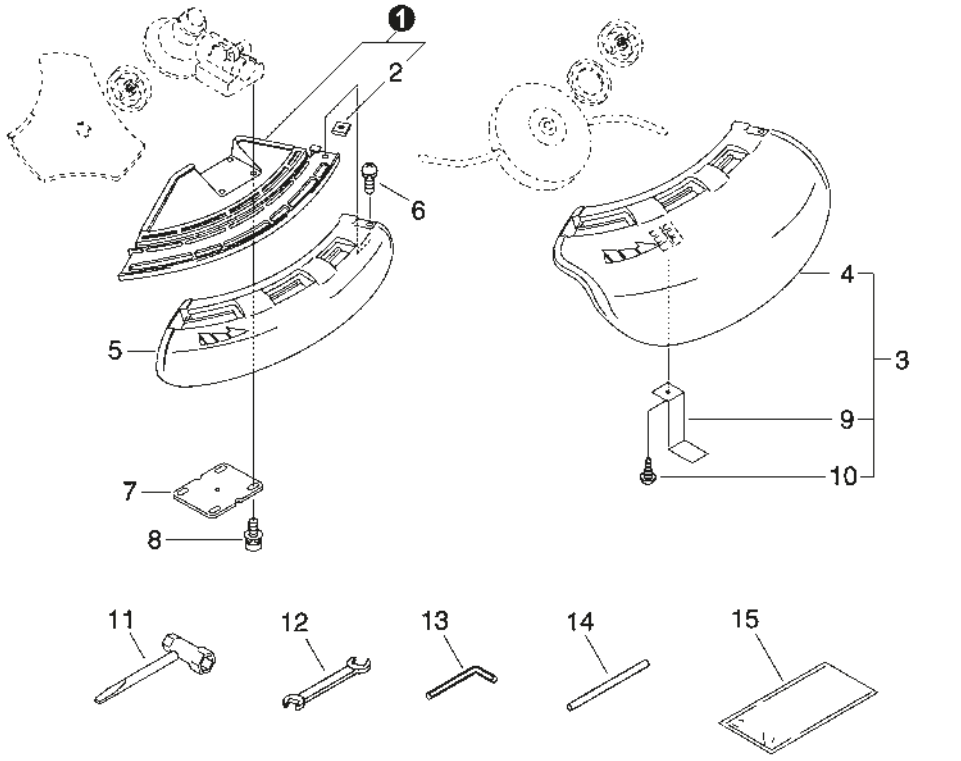

	Código operativo	Referencia	Descripción	Códigos funcionales	Cantidad p/equipo	Precio USD NETO
	9111805022	6	Tornillo Aleta Protector Despojos SRM3605 BCLS-580		1	$1.57
	C552000200	7	Placa Protector Despojos SRM3605	69901356830	1	$6.46
	V203001980	8	Tornillo Placa Protector Despojos SRM3605		4	$1.61
	X602000020	11	Llave Bujia C350, B450, B530, DM6120, MB580	89541008030 X602000140	1	$9.47
	89511200330	12	Llave Plana 8-10 SRM-4605	X600000020 22000-91120	1	$2.40
	X605000100	13	Llave Allen 4mm Shindaiwa	X605000200	1	$1.76
	X606000080	14	Perno Seguridad		1	$0.65
	89851007130	15	Bolsa de Herramienta	89851039130 89851011630	1	$1.70

ACCESORIOS DE CORTE Y ADITIVOS

Cabezales y Aditivos

Código	Descripción	Precio USD NETO
50739000	Cabezal Tap-N-Go Grande Con Adaptadores M10 H y M	$22.01
X047000331	Cabezal Trimer ECHO Z5, SRM270, SRM3605, SRM4605	$37.00
AC2	Navaja de 2 Filos de 14" Americana Para Desbrozadoras	$17.01
03961	Disco de Tungsteno de 40 Dientes Para Desbrozadoras	$22.01
0172	Navaja 3 Filos Serrada B3P 305X1.8mm Grueso	$22.01
6450001-B	Aditivo Para Gasolina ECHO Boli 100ml	$1.40
6450005-P	Aditivo Para Gasolina ECHO 400ML Pouch	$5.50
6450061-P	Aditivo Para Gasolina ECHO Pouch de 1L	$10.50
6450050	Aditivo Para Gasolina ECHO 1 Galon	$44.00
94008	Grasa ECHO Red Armor 8 oz	$21.00

Hilos Nylon

Código	Descripción	Precio USD NETO
09501	Hilo Nylon Shindaiwa Dona de 1Lb Calibre .095"	$16.00
09502	Hilo Nylon Shindaiwa Dona de 1/2Lb Calibre .095"	$11.99
09503	Hilo Nylon Shindaiwa Carrete de 3Lb Calibre .095"	$40.00
09505	Hilo Nylon Shindaiwa Carrete de 5Lb Calibre .095"	$64.99
09510	Hilo Nylon Shindaiwa Carrete de 10Lb Calibre .095"	$122.99
10501	Hilo Nylon Shindaiwa Dona de 1Lb Calibre .105"	$16.00
10502	Hilo Nylon Shindaiwa Dona de 1/2Lb Calibre .105"	$11.99
10503	Hilo Nylon Shindaiwa Carrete de 3Lb Calibre .105"	$40.00
10505	Hilo Nylon Shindaiwa Carrete de 5Lb Calibre .105"	$64.99
10510	Hilo Nylon Shindaiwa Carrete de 10Lb Calibre .105"	$122.99
13001	Hilo Nylon Shindaiwa Dona de 1Lb Calibre .130"	$16.00
13002	Hilo Nylon Shindaiwa Dona de 1/2Lb Calibre .130"	$11.99
13003	Hilo Nylon Shindaiwa Carrete de 3Lb Calibre .130"	$40.00
13005	Hilo Nylon Shindaiwa Carrete de 5Lb Calibre .130"	$64.99
13010	Hilo Nylon Shindaiwa Carrete de 10Lb, Calibre .130"	$122.99
50719120	Hilo Nylon Dual Power Line, .130, 3 lbs 130m Redondo	$32.00
50719206	Hilo Nylon Dual Power Line, .095, 15m Redondo	$2.60
50719207	Hilo Nylon Dual Power Line, .105, 15m Redondo	$3.10
50719209	Hilo Nylon Dual Power Line, .130, 15m Redondo	$3.60
50719210	Hilo Nylon Dual Power Line, .095, 15m Cuadrado	$2.60
50719211	Hilo Nylon Dual Power Line, .105, 15m Cuadrado	$3.10
50719213	Hilo Nylon Dual Power Line, .130, 15m Cuadrado	$3.60
50719303	Hilo AP Negro, .105, 3lbs, 213m Redondo	$22.89
50719305	Hilo AP Negro, .130, 3lbs, 138m Redondo	$23.00
50719317	Hilo Nylon Dual Power Line, .095, 5 lbs 432 m Redondo	$52.00
50719318	Hilo Nylon Dual Power Line, .105, 5 lbs 337 m Redondo	$52.00
50719319	Hilo Nylon Dual Power Line, .095, 5 lbs, 394 m Cuadrado	$52.00
50719320	Hilo Nylon Dual Power Line, .130, 5 lbs 220 m Redondo	$52.00
50719321	Hilo Nylon Dual Power Line, .105, 5 lbs, 312 m Cuadrado	$52.00
50719510	Hilo Nylon Dual Power Line .130 5 lbs 209m Cuadrado	$52.00
50720131	Hilo Nylon Dual Power Line, .130, 10 lbs, 457 m Redondo	$93.99
306095053	Hilo Nylon ECHO Cross-Fire 1/2Lb,.095"	$14.00
306105055	Hilo Nylon ECHO Cross-Fire 1/2Lb,.105"	$14.00
310095063	Hilo Nylon ECHO Round 1Lb .095"	$16.98
311080062	Hilo Nylon ECHO Cross-Fire 1Lb,.80"	$17.01
311095063	Hilo Nylon ECHO Cross-Fire 1Lb,.095"	$17.01
311105065	Hilo Nylon ECHO Cross-Fire 1Lb,.105"	$17.01
311130064	Hilo Nylon ECHO Cross-Fire 1Lb,.130"	$17.01
314095053	Hilo Nylon ECHO Cross-Fire 3Lb,.095"	$47.00
314105055	Hilo Nylon ECHO Cross-Fire 3Lb,.105"	$47.00
314130054	Hilo Nylon ECHO Cross-Fire 3Lb,.130"	$47.00
316095053	Hilo Nylon ECHO Cross-Fire 5Lb,.095"	$76.00
316105055	Hilo Nylon ECHO Cross-Fire 5Lb,.105"	$76.00
316130054	Hilo Nylon ECHO Cross-Fire 5Lb,.130"	$76.00



CAJA DE ENGRANES

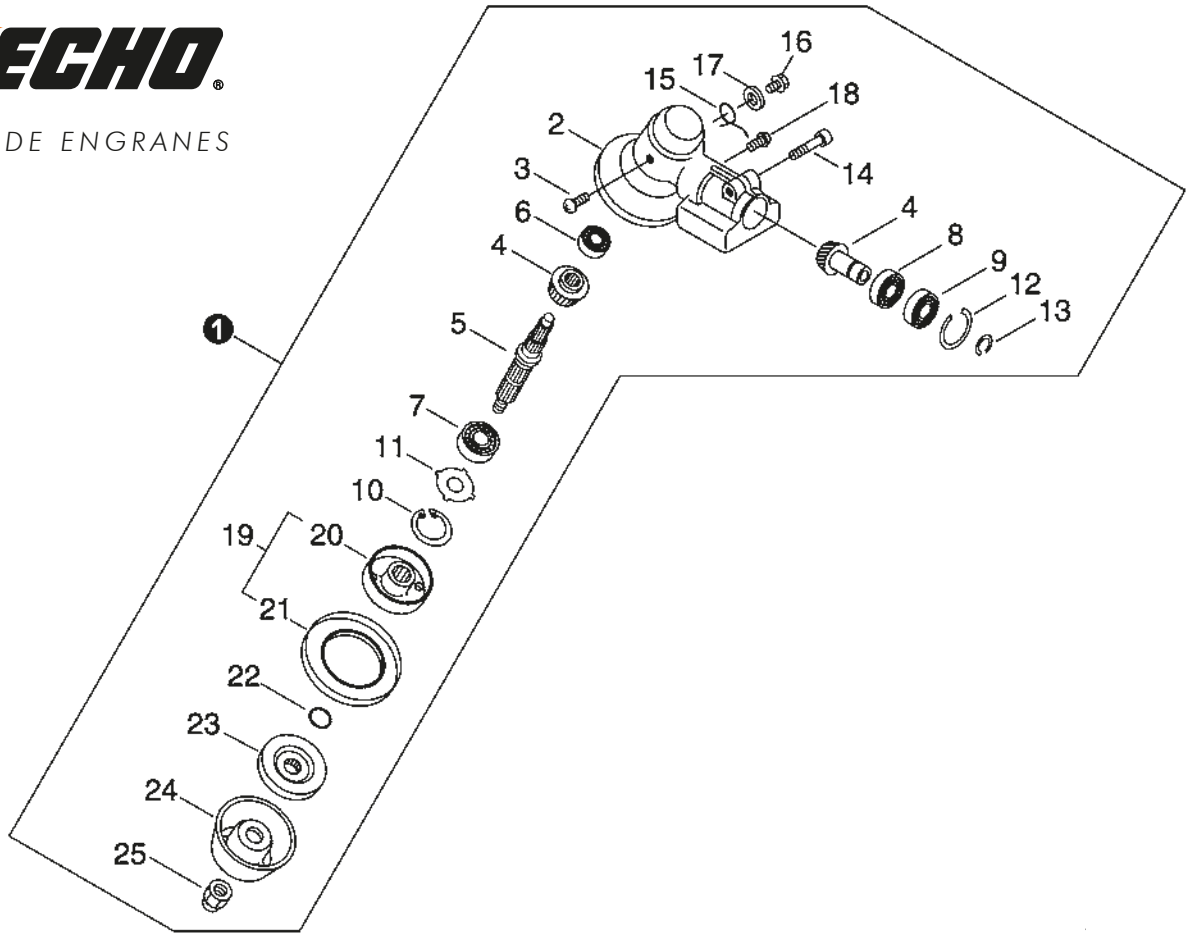

	Código operativo	Referencia	Descripción	Códigos funcionales	Cantidad p/equipo	Precio USD NETO
	P021012593	1	Caja de Engranes Completa SRM-4605LA, SRM3605	P021012591 P021012590° 61040056932 61040056931° 61040056930	1	$150.58
	61041056932	2	Caja de Engranes Sola SRM-4605LA	P021044790	1	$28.05
	90022004006	3	Tornillo 4x6 Caja de Engranes SRM-4605LA	90021004006	1	$0.63
	61030056930	4	Juego Piñon Collar SRM-4605LA SRM3605		1	$45.79
	61031056933	5	Eje Caja De Engranes SRM-4605LA SRM3605	61031056932 61031056931 61031056930	1	$51.78
	90081000629	6	Balero 629 SRM-4605LA	9406000629	1	$17.08
	90081206201	7	Balero Caja Engranes HT230 SRM210 SRM225 SRM3605		1	$11.62
	90080036001	8	Balero Biela 6001 SHP800 B530 B450 C35 PHP800 SRM4300F	90080036001 37074-63310 02000-06001	1	$4.94

ECHO

CAJA DE ENGRANES

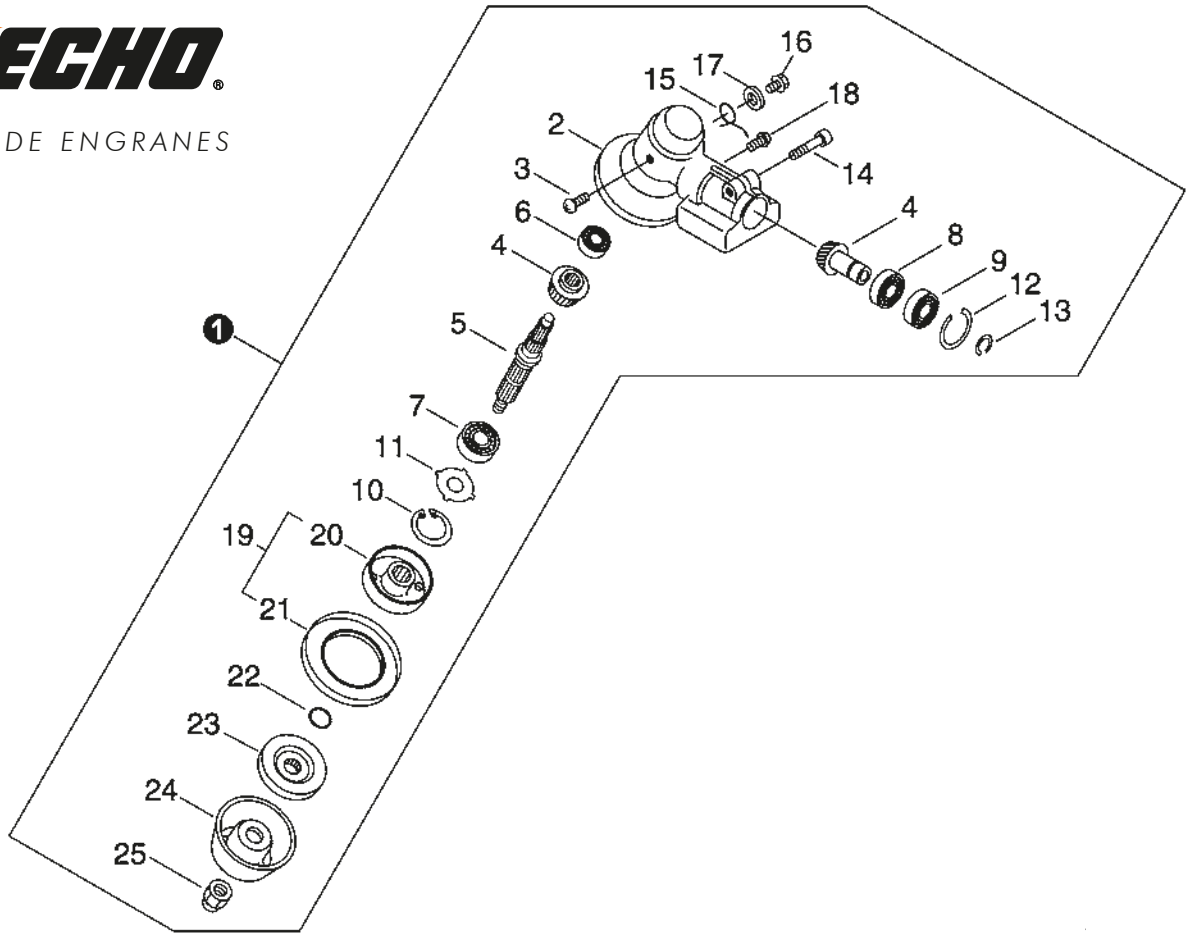

	Código operativo	Referencia	Descripción	Códigos funcionales	Cantidad p/equipo	Precio USD NETO
	90080306001	9	Balero Anillo Caja Engranes SRM-4605LA SRM3605		1	$15.42
	90070200032	10	Seguro Caja Engranes SRM-4605LA SRM225 PPT2400 SRM22GES SRM4300	90070100032	1	$1.64
	61044456830	11	Arandela Caja Engranes SRM-4605LA		1	$1.33
	90070200028	12	Seguro Tambor Clutch SRM3605 4300F 4605 SHP800 SRM225	9242428000 02432-28120	1	$1.25
	90070100012	13	Seguro Balero Tambor SRM3605 4300F 4605 PPT C350 B450 BCLS		1	$1.02
	9111806030	14	Tornillo Largo Caja Engranes SRM-4605LA		1	$1.28
	61047352131	15	Resorte Caja Engranes SRM-4605LA	61047352131	1	$9.28
	61043450031	16	Tornillo Grasa Caja Engrane SRM270 SRM-4605LA SRM4300 BCLS580		1	$1.57

ECHO

CAJA DE ENGRANES

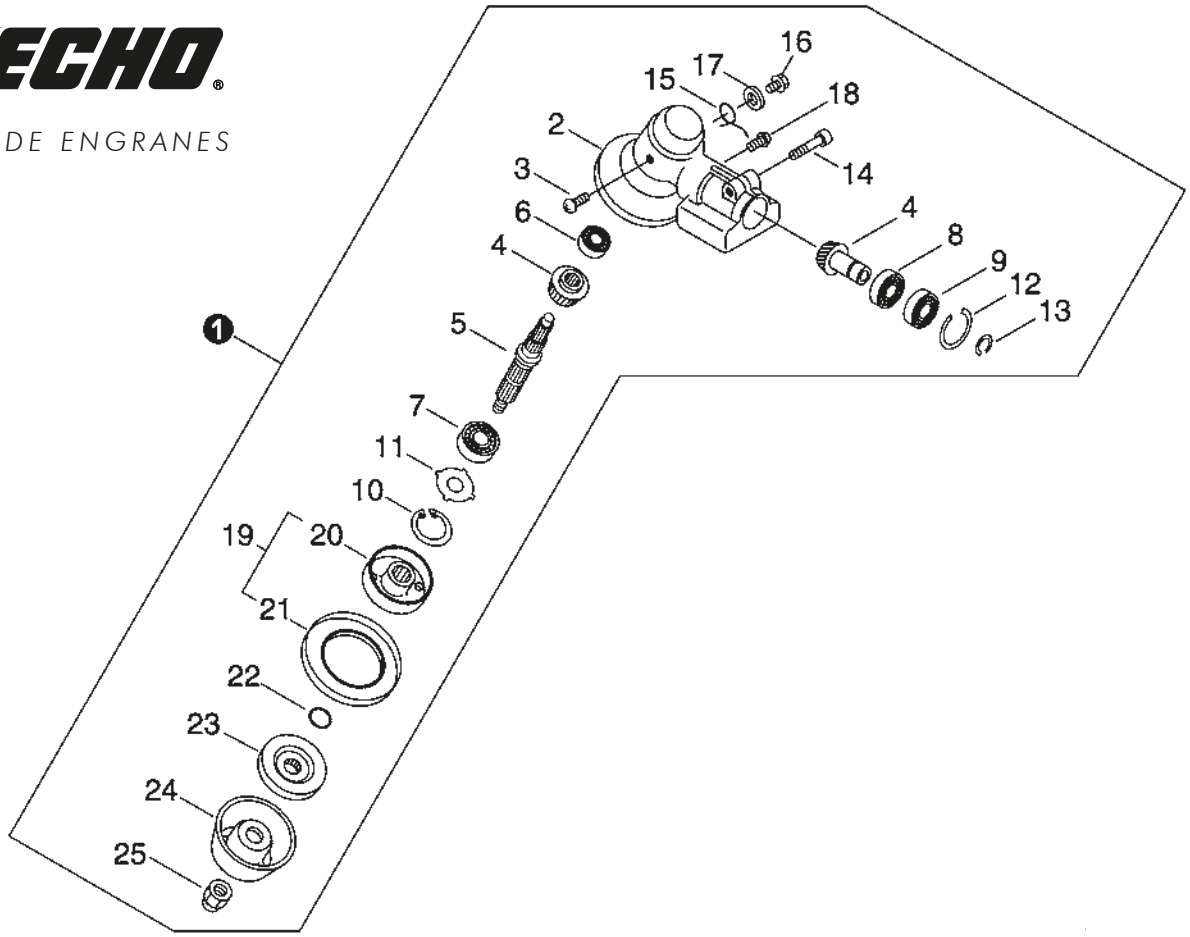

	Código operativo	Referencia	Descripción	Códigos funcionales	Cantidad p/equipo	Precio USD NETO
	90060350008	17	Guasa Perno Grasa Caja Engranes SRM-4605LA		1	$1.59
	90024205010	18	Tornillo Ajuste Caja Engranes SRM-4605LA SRM3605 SRM-22GES DM	P022037030	1	$1.02
	61031352932	19	Juego Fijacion Navaja SRM4605 SRM3605	P050010710 C535000001 C535000000° 61031352930	1	$31.49
	C535000011	20	Fijador Caja Engranes SRM-4605LA SRM270	C535000011 C535000010	1	$35.55
	61035256830	21	Base Sujetador Navaja SRM-4605LA SRM3605 BC		1	$22.19
	90072000012	22	Anillo O-Ring Eje Engranes SRM-4605LA SRM3605 ES726	9701201	1	$1.52
	61031452130	23	Adaptador Caja Engranes C230 T230 SRM460		1	$19.56
	69922956830	24	Cubierta Navaja Caja Engranes SRM-4605LA SRM3605 SRM270		1	$9.93
	61032052130	25	Tuerca Sujetador Navaja SRM3605 SRM-4605LA		1	$1.45

MANDO ACELERADOR, MANUBRIO, TUBO TRANSMISIÓN

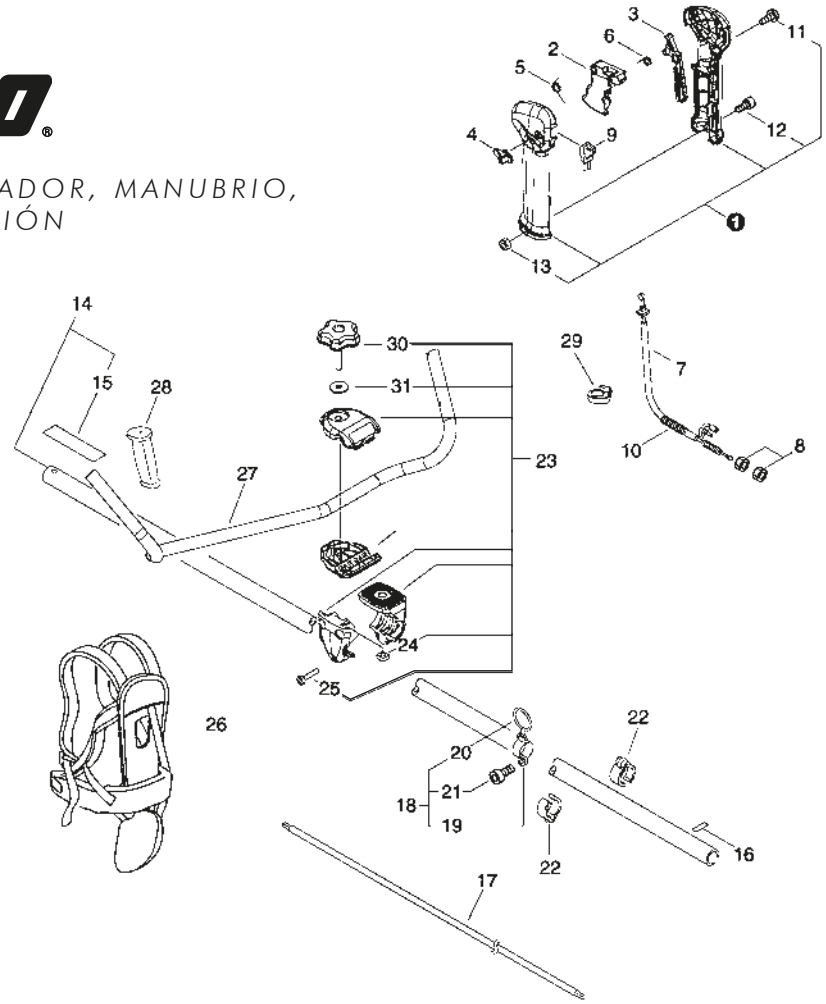

	Código operativo	Referencia	Descripción	Códigos funcionales	Cantidad p/equipo	Precio USD NETO
	P021014090	1	Mango Derecho/Izquierdo Acelerador SRM365 SRM-4605LAU		1	$28.12
	90025604016	11	Tornillo M4x16 Retractil CS350, CS3500	52130-01830	3	$0.85
	9111905030	12	Tornillo Cuerpo Mando Acelerador SRM-4605LA		1	$0.80
	90050000005	13	Tuerca Palanca Salida DM4610 B450 B530 BP35 C35 SRM-4605LA GT22	01500-05041 01500-05031	1	$0.85
	C450000270	2	Gatillo Acelerador SRM-4605LA		1	$6.96
	C460000111	3	Seguro Mango Acelerador SRM-4605LAU	C460000110	1	$4.09
	C463000020	4	Perilla Mango SRM-4605LAU		1	$1.66

MANDO ACELERADOR, MANUBRIO, TUBO TRANSMISIÓN

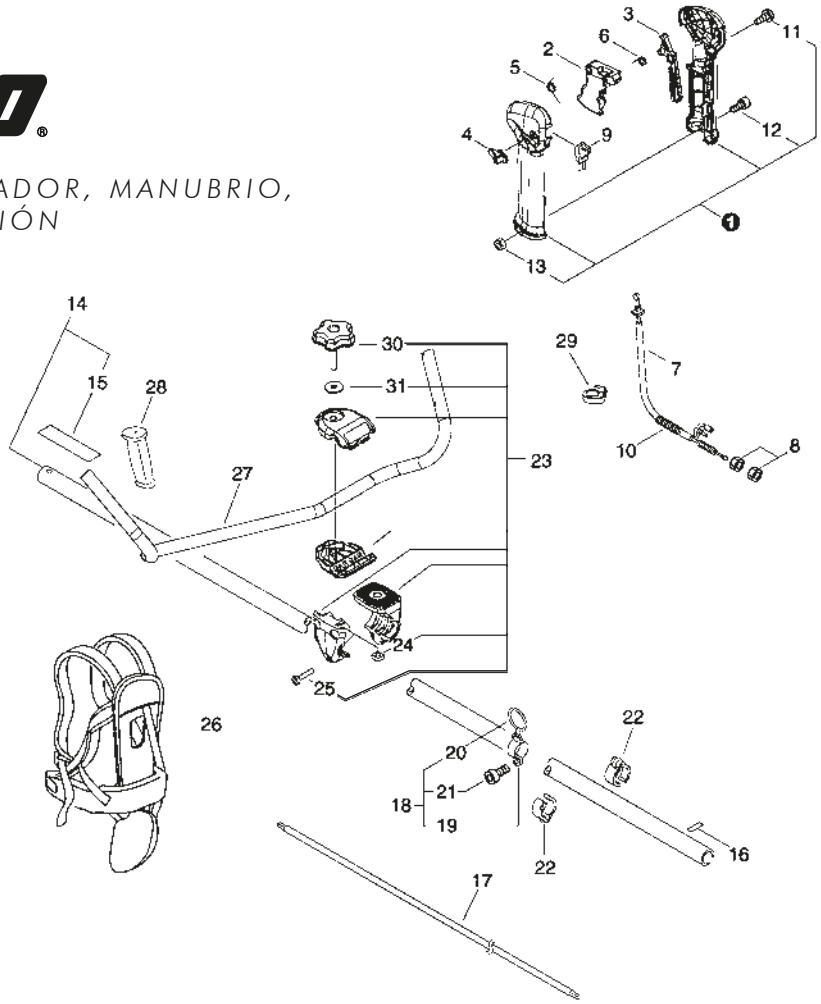

	Código operativo	Referencia	Descripción	Códigos funcionales	Cantidad p/equipo	Precio USD NETO
	V452000360	5	Resorte Gatillo Mango Acelerador SRM-4605LAU		1	$1.90
	V452000350	6	Resorte Traba Mango Acelerador SRM-4605LAU		1	$1.97
	V430002350	7	Cable Acelerador SRM4605U		1	$7.64
	90050200006	8	Tuerca Control Polvo DM SRM225 SRM22GES HC150	01501-06041 90002200006	2	$1.57
	A440000310	9	Switch Encendido SRM3605, SRM-4605LA, B460	A440000310 16340047530	1	$10.13
	V475007500	10	Tubo Protector Cable Acelerador SRM-4605LAULA		1	$2.20
	P021044250	14	Tubo Flecha Transmision SRM-4605LAU		1	$67.98
	89061743130	15	Etiqueta Tubo Transmision SRM-4605LA	89061746830	1	$13.18

MANDO ACELERADOR, MANUBRIO, TUBO TRANSMISIÓN

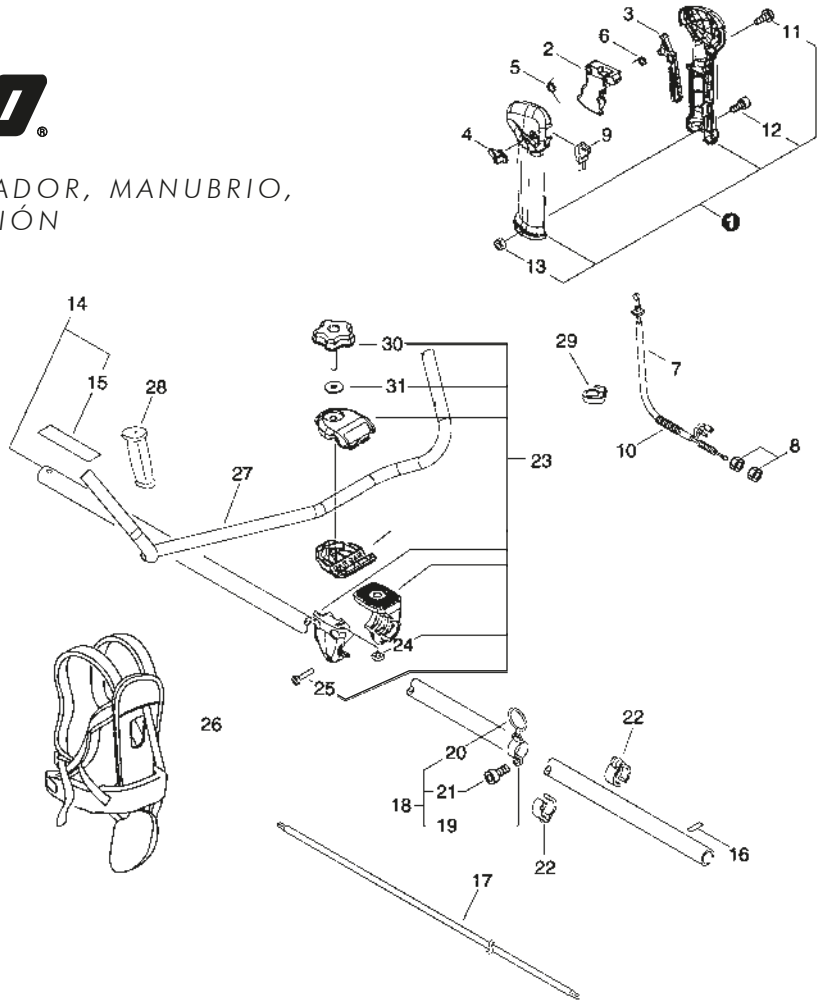

	Código operativo	Referencia	Descripción	Códigos funcionales	Cantidad p/equipo	Precio USD NETO
	89015204930	16	Etiqueta Tubo Transmision SRM-4605LA	89005704930	1	$0.48
	61001106230	17	Flecha de la Transmision SRM-4605LA, SRM3605	61001106231	1	$21.76
	P021012660	18	Colgador Completo SRM-4605LA	P021012661 30120005230	1	$7.16
	30121004630	19	Aro Inferior Colgador SRM-4605LA	30121004631	1	$3.25
	30101505330	20	Aro Colgador Desmalezadora SRM-4605LA SRM3605		1	$3.51
	9111905012	21	Tornillo Abrzadera Tubo SRM-4605LA		1	$0.53
	22492452930	22	Abrazadera Tubo Flecha SRM4605		2	$7.86
	P021012741	23	Abrazadera Manubrio Completo SRM4605 SRM3605	P021002762 P021012742	1	$86.54

MANDO ACELERADOR, MANUBRIO, TUBO TRANSMISIÓN

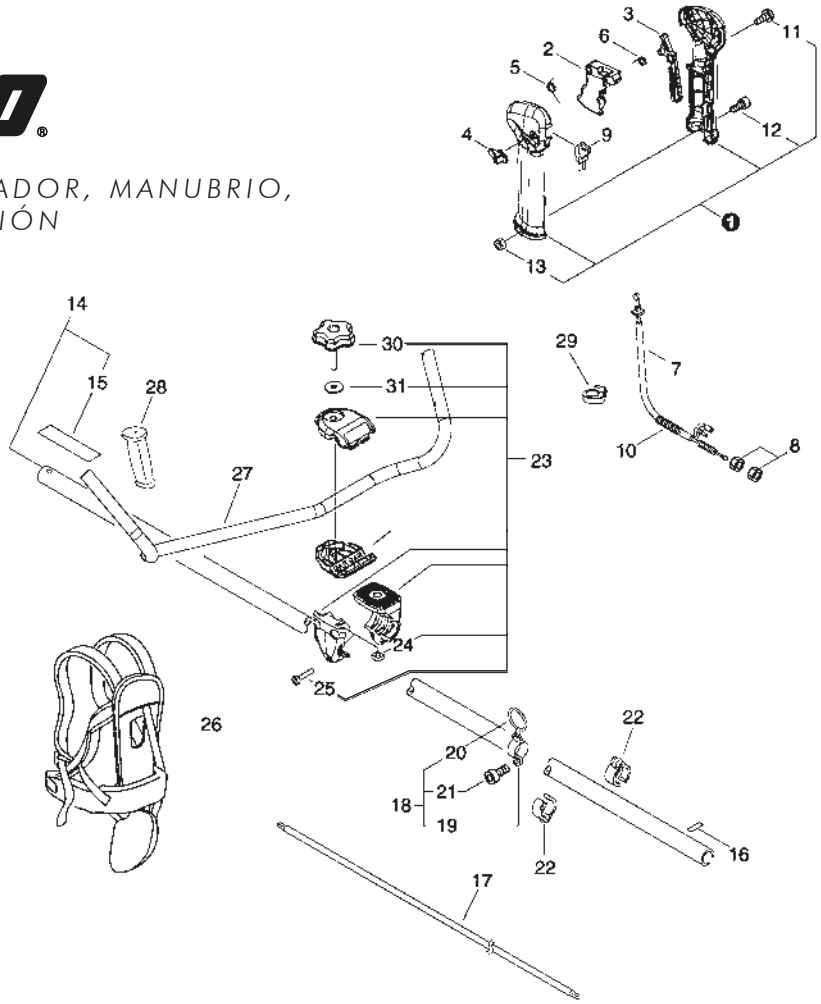

	Código operativo	Referencia	Descripción	Códigos funcionales	Cantidad p/equipo	Precio USD NETO
	90056550008	24	Tuerca Cuadrada Abrazadera Tubo SRM-4605LA		1	$1.45
	9111805030	25	Tornillo Union Abrazadera Manubrio SRM-4605LA		3	$0.80
	V299000110	30	Perilla Manubrio SRM-4605U		1	$11.87
	60501454230	31	Guasa Abrazadera Manubrio SRM-4605LA, SRM270		1	$3.21
	C062000184	26	Arnes Para Desmalezadora ECHO SRM270, SRM-4605LA, SRM3605	C062000194 C062000192 30100152130	1	$46.40
	C400000000	27	Manubrio SRM-4605U SRM-265U	35121452130	1	$68.90
	C403000031	28	Empuñadura Manubrio SRM4605U	C403000030	1	$12.96
	15911209961	29	Sujetador Cable SRM-4605LA	15911209960	1	$3.69

PROMOTORES AGRÍCOLAS S.A. DE C.V.
•Precios establecidos en USD neto, sujetos a cambios sin previo aviso
• Para mas información consulte a su asesor comercial
• Versión **ENERO 2021**

PROMOTORES AGRÍCOLAS S.A. DE C.V. Río Guadajoz #152 Parque Tecno Industrial Castro del Río. Irapuato Gto.
»(462) 626 7394 » contacto@proasa.com.mx » www.proasa.com.mx
» Para más información consulte a su asesor comercial